DORN BRACHT

Dornbracht
Guide de prescription 2021 / Cuisine FR / BE

Liste des tarifs –
prix publics hors taxe (PPHT)

Validité : à partir du 01/04/2021
France / Belgique

Finitions

	Chrome	Chrome brossé	Platine mat	Platine	Laiton brossé or 23 ct	Dark Platinum matt	Noir mat
Code couleur	-00	-93	-06	-08	-28	-99	-33
Processus de fabrication	Galvanoplastie					Technique PVD	Revêtement par peinture en poudre et liquide
Multi (Base: chrome 00) pour O	–	x 1,4	x 1,8	x 1,8	x 2	x 1,8	x 1,55
Elio	●	O △	●	●	●	●	△
eno	●	O △	●	●	●	●	△
Lot	●	O △	●	●	●	●	△
Meta.02	●	O △	●	●	●	●	△
Sync	●	O △	●	●	●	●	△
Tara.	●	O △	●	●	●	●	△
Tara Classic*	●	O △	●	●	●	●	△
Tara Ultra*	●	O △	●	●	●	●	△
Accessoires*	●	O △	●	●	●	●	△

Sous réserve de modifications et d'erreurs

● Standard

△ Contrôle de la faisabilité et du prix par le x-tra Service

O △ Certains articles sont disponibles comme variante, les articles restants après contrôle par le x-tra Service

* Exception : robinetteries Profi et douchettes pendulaires

D'autres finitions et modèles spéciaux sont disponibles auprès de notre x-tra Service. Voir au dos de la couverture.

Vous souhaitez une solution plus personnalisée ? Sur demande, nous vous offrons des possibilités presque illimitées : modèles spéciaux, réalisations sur mesure, logos et marquages ainsi qu'exécutions spéciales, pour ne citer que quelques exemples. Notre équipe x-TRA SERVICE est prête à réaliser vos idées.

Guide de prescription 2021 / Cuisine

Liste des tarifs – prix publics hors taxe (PPHT)

Liste des tarifs – prix publics hors taxe (PPHT).

Sous réserves de modifications de modèle, programme, de modifications techniques et d'erreurs.

Sommaire

Index VI - VII

Modifications 2021 VIII

Finitions IX

Fonctions X

Designs XI

Éviers XII

Pièces complémentaires pour toutes les séries 103 - 110

Produits à encastrer 111 - 116

Indications générales 117 - 120

Fonctions

Mitigeur monocommande extensible
001 - 004

Mitigeur monocommande extractible
005 - 008

Mitigeur monocommande Profi
009 - 012

Pot Filler / Pivot
013 - 014

Douchette extractible ou pendulaire
015 - 018

Water Dispenser / Bar Tap
019 - 026

Designs

Elio

027 - 034

eno

035 - 038

Lot

039 - 046

Meta.02

047 - 056

Sync

057 - 060

Tara.

061 - 068

Tara Classic

069 - 074

Tara Ultra

075 - 082

Éviers

Éviers en acier inoxydable brossé

083 - 090

Éviers en acier inoxydable poli

091 - 098

Éviers en acier vitrifié

099 - 102

Index

Art.-no.	Euro	Page
04		
04 31 20 067 00-86	30,40	107
10		
10 400 003-85	110,20	096
10 405 003-85	188,90	096
10 410 003-85	229,40	096
10 415 003-85	110,20	096
10 710 970-00	159,80	105
-06	240,10	105
-08	255,70	105
-28	316,50	105
-99	239,70	105
10 711 970-00	159,80	106
-06	240,10	106
-08	255,70	106
-28	316,50	106
-99	239,70	106
10 712 970-00	159,80	106
-06	240,10	106
-08	255,70	106
-28	316,50	106
-99	239,70	106
10 713 970-00	112,90	107
-06	169,20	107
-08	180,60	107
-28	223,60	107
-99	169,30	107
10 714 970-00	112,90	107
-06	169,20	107
-08	180,60	107
-28	223,60	107
-99	169,30	107
12		
12 715 970-00	35,70	108
-06	57,30	108
-08	57,30	108
-28	70,70	108
-99	64,30	108
12 720 970 90	45,80	109
12 780 970 90	45,80	109
12 802 970 90	54,10	108
12 803 970 90	68,60	108
12 845 970 90	54,10	109
12 869 970 90	176,40	113
12 870 970 90	176,40	112
12 880 970 90	176,40	112
12 892 970 90	1.019,90	025
12 896 970 90	110,70	025
17		
17 861 625-00	887,00	022, 054
-06	1.330,50	022, 054
-08	1.419,20	022, 054
-28	1.756,30	022, 054
-99	1.330,50	022, 054
17 861 680-00	1.237,80	021, 044
-06	1.856,70	021, 044
-08	1.980,40	021, 044
-28	2.450,80	021, 044
-99	1.856,70	021, 044
17 861 790-00	887,00	020, 033
-06	1.330,50	020, 033
-08	1.419,20	020, 033
-28	1.756,30	020, 033
-99	1.330,50	020, 033
17 861 875-00	761,30	024, 079
-06	1.142,10	024, 079
-08	1.142,10	024, 079
-28	1.507,40	024, 079
-99	1.142,10	024, 079
17 861 888-00	887,00	023, 072
-06	1.330,50	023, 072
-08	1.419,20	023, 072
-28	1.756,30	023, 072
-99	1.330,50	023, 072

Art.-no.	Euro	Page
20		
20 815 882-00	1.034,20	064, 065
-06	1.551,50	064, 065
-08	1.654,60	064, 065
-28	2.047,70	064
-99	1.551,30	064
20 815 892-00	947,70	062, 063
-06	1.422,10	062, 063
-08	1.516,30	062, 063
-28	1.876,40	062, 063
-99	1.421,60	062, 063
22		
22 815 892-00	505,00	062
-06	757,90	062
-08	808,00	062
-28	999,90	062
-99	757,60	062
27		
27 721 970-00	452,40	016, 029, 031, 048, 050, 052, 063, 064, 071, 077
-06	678,70	016, 029, 031, 048, 050, 052, 063, 064, 071, 077
-08	678,70	016, 029, 031, 048, 050, 052, 063, 064, 071, 077
-28	895,70	016, 029, 031, 048, 050, 052, 063, 064, 071, 077
-99	678,60	016, 029, 031, 048, 050, 052, 063, 064, 071, 077
27 722 970-00	490,70	016, 040, 042
-06	736,00	016, 040, 042
-08	736,00	016, 040, 042
-28	971,60	016, 040, 042
-99	736,10	016, 040, 042
27 784 970-00	1.170,00	017, 041, 042
-06	1.755,10	017, 041, 042
-08	1.872,10	017, 041, 042
27 789 970-00	1.104,60	017, 030, 032, 049, 051, 053, 063, 065, 071, 078
-06	1.656,40	017, 030, 032, 049, 051, 053, 063, 065, 071, 078
-08	1.767,30	017, 030, 032, 049, 051, 053, 063, 065, 071, 078
30		
30 805 875-00	856,70	014, 082
-06	1.280,60	014, 082
-08	1.370,70	014, 082
-28	1.696,20	014, 082
-99	1.280,60	014, 082
31		
31 151 892-00	914,50	065
-06	1.371,60	065
-08	1.463,30	065
-28	1.810,80	065
-99	1.371,80	065

Art.-no.	Euro	Page
32		
32 800 625-00	732,60	049, 050, 051
-06	1.098,60	049, 050, 051
-08	1.172,10	049, 050, 051
-28	1.450,60	049, 050
-99	1.098,80	049, 050
32 800 680-00	1.474,60	040, 041
-06	2.212,00	040, 041
-08	2.359,40	040, 041
-28	2.919,70	040
-99	2.212,10	040
32 800 790-00	760,70	030, 031, 032
-06	988,80	030, 031, 032
-08	1.217,20	030, 031, 032
-28	1.506,10	030, 031
-99	1.141,10	030, 031
32 805 680-00	1.153,80	026, 043
-06	1.730,80	026, 043
-08	1.846,10	026, 043
-28	2.284,60	026, 043
-99	1.730,70	026, 043
32 815 625-00	813,00	051, 052, 053
-06	1.219,40	051, 052, 053
-08	1.300,90	051, 052, 053
-28	1.609,90	051, 052
-99	1.219,60	051, 052
32 843 680-00	1.474,60	041, 042
-06	2.212,00	041, 042
-08	2.359,40	041, 042
-28	2.919,70	041, 042
-99	2.212,10	041, 042
33		
33 800 760-00	484,10	038
-06	629,20	038
-08	774,60	038
-28	958,50	038
-99	726,10	038
33 800 790-00	654,20	029
-06	850,50	029
-08	1.046,70	029
-28	1.295,40	029
-99	981,30	029
33 800 875-00	590,30	076
-06	885,40	076
-08	944,40	076
-28	1.168,80	076
-99	885,40	076
33 800 888-00	719,40	070
-06	1.079,10	070
-08	1.151,10	070
-28	1.424,40	070
-99	1.079,20	070
33 805 875-00	574,40	026, 080
-06	861,50	026, 080
-08	919,00	026, 080
-28	1.137,30	026, 080
-99	861,60	026, 080
33 810 625-00	658,00	048
-06	987,40	048
-08	1.052,80	048
-28	1.302,80	048
-99	987,10	048
33 815 888-00	719,40	070
-06	1.079,10	070
-08	1.151,10	070
-28	1.424,40	070
-99	1.079,20	070
33 816 875-00	605,90	076
-06	908,70	076
-08	969,40	076
-28	1.199,70	076
-99	908,80	076
33 818 875-00	621,50	077
-06	932,40	077
-08	994,40	077
-28	1.230,50	077
-99	932,30	077

Art.-no.	Euro	Page
33 820 625-00	658,00	048, 049
-06	987,40	048, 049
-08	1.052,80	048, 049
-28	1.302,80	048
-99	987,10	048
33 826 790-00	654,20	029, 030
-06	850,50	029, 030
-08	1.046,70	029, 030
-28	1.295,40	029
-99	981,30	029
33 826 875-00	621,50	077, 078
-06	932,40	077, 078
-08	994,40	077, 078
-28	1.230,50	077
-99	932,30	077
33 826 888-00	706,00	071
-06	1.059,00	071
-08	1.129,70	071
-28	1.398,00	071
-99	1.059,00	071
33 840 760-00	549,20	007, 037
-06	713,80	007, 037
-08	878,60	007, 037
-28	1.087,40	007, 037
-99	823,80	007, 037
33 840 790-00	691,50	008, 028
-06	898,80	008, 028
-08	1.106,30	008, 028
-28	1.369,10	008, 028
-99	1.037,20	008, 028
33 845 760-00	609,90	006, 036
-06	792,70	006, 036
-08	975,70	006, 036
-28	1.207,50	006, 036
-99	914,80	006, 036
33 845 875-00	1.143,60	014, 081
-06	1.715,40	014, 081
-08	1.829,80	014, 081
-28	2.264,50	014, 081
-99	1.715,40	014, 081
33 860 875-00	1.257,40	010, 081
-06	1.886,50	010, 081
-08	2.011,70	010, 081
33 865 895-00	1.045,00	010, 059
-06	1.358,30	010, 059
-08	1.672,00	010, 059
-28	2.069,10	010, 059
-99	1.567,40	010, 059
33 870 760-00	585,00	007, 037
-06	760,70	007, 037
-08	936,00	007, 037
-28	1.158,20	007, 037
-99	877,50	007, 037
33 870 790-00	727,40	008, 028
-06	945,50	008, 028
-08	1.163,80	008, 028
-28	1.440,20	008, 028
-99	1.091,10	008, 028
33 870 875-00	727,50	003, 080
-06	945,40	003, 080
-08	1.163,90	003, 080
-28	1.440,50	003, 080
-99	1.091,10	003, 080
33 870 895-00	803,80	002, 058
-06	1.044,90	002, 058
-08	1.286,00	002, 058
-28	1.591,50	002, 058
-99	1.205,70	002, 058
33 875 760-00	645,60	006, 036
-06	839,50	006, 036
-08	1.032,90	006, 036
-28	1.278,20	006, 036
-99	968,40	006, 036
33 875 895-00	803,80	002, 058
-06	1.044,90	002, 058
-08	1.286,00	002, 058
-28	1.591,50	002, 058
-99	1.205,70	002, 058
33 880 888-00	1.492,70	011, 073
-06	2.238,80	011, 073
-08	2.388,20	011, 073

Art.-no.	Euro	Page
33 880 889-00	1.492,70	011, 073
-06	2.238,80	011, 073
-08	2.388,20	011, 073
35		
35 087 970 90	120,60	112
35 707 970 90	160,30	114
35 712 970 90	127,80	115
35 713 970 90	160,30	114
35 714 970 90	160,30	115
35 816 970 90	319,70	113
35 860 970 90	186,20	112
36		
36 818 892-00	1.163,40	066
-06	1.744,90	066
-08	1.861,50	066
-28	2.303,60	066
-99	1.584,70	066
36 819 892-00	1.179,90	067
-06	1.769,80	067
-08	1.887,80	067
-28	2.336,20	067
-99	1.608,50	067
36 860 680-00	1.057,80	045
-06	1.586,60	045
-08	1.692,60	045
-28	2.094,50	045
-99	1.586,70	045
36 880 625-00	871,80	055
-06	1.307,60	055
-08	1.394,90	055
-28	1.726,20	055
-99	1.304,90	055
36 881 625-00	924,40	055
-06	1.386,90	055
-08	1.479,10	055
-28	1.830,30	055
-99	1.383,70	055
36 882 625-00	940,50	056
-06	1.411,00	056
-08	1.504,90	056
-28	1.862,30	056
-99	1.408,00	056
38		
38 000 000-86	1.271,50	086
38 001 000-86	1.529,50	020, 021, 022, 023, 024, 033, 044, 054, 072, 079, 086
38 040 000-86	1.400,50	086
38 041 000-86	1.681,50	086
38 060 000-86	1.506,40	087
38 061 000-86	1.698,40	087
38 080 000-86	1.650,50	087
38 081 000-86	1.852,80	087
38 090 000-86	1.682,70	088
38 091 000-86	1.883,40	088
38 100 000-86	1.754,80	088
38 101 000-86	1.955,70	088
38 111 000-86	1.976,00	089
38 180 003-85	593,70	092
38 340 003-85	637,70	092
38 400 002-62	856,80	100
-71	856,80	100
-72	856,80	100
-73	856,80	100
-76	856,80	100
-78	856,80	100
38 400 003-85	689,40	093
38 450 002-62	953,20	100
-71	953,20	100
-72	953,20	100
-73	953,20	100
-76	953,20	100
-78	953,20	100
38 450 003-85	716,30	093

Art.-no.	Euro	Page
38 500 002-62	1.049,60	101
-71	1.049,60	101
-72	1.049,60	101
-73	1.049,60	101
-76	1.049,60	101
-78	1.049,60	101
38 500 003-85	735,40	094
38 501 003-85	930,00	094
38 531 000-86	4.001,00	084
38 541 000-86	4.093,30	084
38 550 002-62	1.124,60	101
-71	1.124,60	101
-72	1.124,60	101
-73	1.124,60	101
-76	1.124,60	101
-78	1.124,60	101
38 550 003-85	750,10	095
38 551 003-85	946,90	095
38 561 000-86	3.022,70	085
38 571 000-86	3.530,80	085
38 650 003-85	817,60	095
82		
82 424 970-00	227,20	105
-06	340,70	105
-08	340,70	105
-28	449,80	105
-99	408,90	105
82 434 970-00	247,50	104
-06	396,00	104
-08	396,00	104
-28	489,90	104
-99	445,40	104
82 439 970-00	282,90	104
-06	452,70	104
-08	452,70	104
-28	560,20	104
-99	509,30	104
84		
84 700 000-13	248,30	090
-48	373,50	090
84 700 001-10	116,50	097
-81	116,50	098
84 710 000-13	168,80	108
84 711 001-86	95,70	098
84 750 000-13	189,00	090
84 751 000-13	142,90	090
84 800 001-85	80,50	097
84 801 001-85	80,50	097
90		
90 23 01 026 03-00	33,90	014, 082
-06	51,60	014, 082
-08	51,60	014, 082
-28	65,70	014, 082
-99	66,50	014, 082

Modifications 2021

Compléments de série

Set de rallonges
Pour un montage sur des plans de travail >45 mm, certaines de nos robinetteries de cuisine sont équipées d'un set de rallonges.
Le set peut être sélectionné en option en fonction de l'épaisseur du plan de travail (voir les accessoires communs à toutes les séries).
Par ailleurs, d'autres robinetteries ont été optimisées pour le montage sur des plans de travail d'une épaisseur de matériau >45 mm (set de rallonges inutile).

Finitions

DARK BRASS MATT et DARK BRONZE MATT
Les finitions DARK BRASS MATT (-16) et DARK BRONZE MATT (-17) sont retirées de la gamme.

DORNBRACHT CARE
Les produits/chiffons de nettoyage sont retirés de la gamme.

Vous trouverez des informations détaillées sur les produits, des schémas cotés et des objets 3D sur notre site Internet à l'adresse **www.dornbracht.com**.

En outre, vous trouverez des consignes pour le nettoyage, l'entretien et la maintenance de votre produit sur le site **www.dornbracht.com/care**.

Descriptions des finitions

Les produits Dornbracht se distinguent par une esthétique particulière et une fiabilité exemplaire. Ils ont été conçus de telle sorte que vous puissiez bénéficier de ces qualités de longues années durant. Dans ce but, nous veillons à maintenir des standards de qualité très élevés tout au long du processus de production. Première étape : le choix des matières premières adéquates. Les éléments sont ensuite mis en forme et polis. A l'issue de nombreux processus de fabrication et après avoir subi des contrôles de qualité particulièrement stricts, les robinetteries reçoivent alors la galvanisation. Elles sont ensuite contrôlées une nouvelle fois et soigneusement emballées. Ainsi, nos produits exclusifs de fabrication artisanale pourront être acheminés jusqu'à vous en toute sécurité.

Les finitions énumérées ci-dessous sont disponibles comme finitions **standard pour l'ensemble de la gamme cuisine**.

Finition	Description	Fabrication
Chrome -00 **Chrome matt -93**	Finition classique et intemporelle avec une note de fraîcheur en brillant et mat.	1. Matériau de base : laiton / ABS (plastique) / zinc moulé sous pression 2.1 Traitement de finition : pré-ponçage et ponçage de finition, polissage, micropolissage 2.2 Traitement de finition : pré-ponçage et ponçage de finition, polissage, matification 3. Préparation : nettoyage 4.1 Première couche galvanique : nickel brillant 4.2 Première couche galvanique : nickel mat 5. Deuxième couche galvanique : chrome
Platine matt -06	Finition mate élégante, au ton chaleureux	1. Matériau de base : laiton / ABS (plastique) / zinc moulé sous pression 2. Traitement de finition : pré-ponçage et ponçage de finition, polissage, micropolissage 3. Traitement de finition : matification 4. Préparation : nettoyage 5. Première couche galvanique : nickel mat 6. Deuxième couche galvanique : palladium-nickel
Platine -08	Finition classique et intemporelle avec une nuance chaude en brillant et mat.	1. Matériau de base : laiton / ABS (plastique) / zinc moulé sous pression 2. Traitement de finition : pré-ponçage et ponçage de finition, polissage, micropolissage 3. Préparation : nettoyage 4. Première couche galvanique : nickel brillant 5. Deuxième couche galvanique : palladium-nickel
Laiton brossé -28	Teinte dorée chaude et moderne dans une finition mate.	1. Matériau de base : laiton / ABS (plastique) / zinc moulé sous pression 2. Traitement de finition : pré-ponçage et ponçage de finition, polissage, micropolissage 3. Traitement de finition : matification 4. Préparation : nettoyage 5. Première couche galvanique : nickel mat 6. Deuxième couche galvanique : palladium-nickel (palladium-nickel uniquement pour le matériau de base ABS/zinc moulé sous pression) 7. Troisième couche galvanique : or
Dark Platinum matt -99	Une teinte foncée et satinée finement brossée, empreinte de chaleur et d'authenticité	1. Matériau de base : laiton / ABS (plastique) / zinc moulé sous pression 2. Traitement de finition : pré-ponçage et ponçage de finition, polissage, micropolissage 3. Préparation : nettoyage, lubrification par ultrasons 4. Première couche galvanique : nickel mat 5. Deuxième couche galvanique : chrome 6. Vitrification : couche PVD
Noir mat -33	Finition dans un ton neutre discret et un aspect mat et raffiné.	1. Matériau de base : laiton / ABS (plastique) / zinc moulé sous pression 2. Traitement de finition : pré-ponçage et ponçage de finition, polissage, matification 3. Vitrification : peinture en poudre ou liquide

D'autres finitions peuvent être réalisées sur demande et après contrôle des possibilités de fabrication par le x-tra Service.
Veuillez vous renseigner à ce sujet auprès de votre correspondant Dornbracht.

Fonctions

Dornbracht applique les connaissances des cuisines professionnelles aux cuisines des particuliers. Il en résulte des robinetteries qui soutiennent différents processus de la cuisine de manière ciblée et efficace. Les fonctions vont des mitigeurs extensibles et extractibles aux distributeurs d'eau potable filtrée actionnables d'une pression de bouton en passant par la robinetterie orientable à 360° pour l'îlot de cuisine, les douchettes extractibles ou pendulaires.

Le tableau suivant indique les fonctions disponibles pour chaque série :

	Pull-out	Pull-down	Profi	Pivot / PotFiller	Douchette extractible ou pendulaire	Water Dispenser
Elio	●				●	●
eno	●					
Lot					●	●
Meta.02					●	●
Sync		●	●			
Tara.					●	
Tara Classic			●		●	●
Tara Ultra		●	●	●	●	●

● Standard

Les robinetteries Dornbracht forment le cœur sculptural de toute cuisine. Elles sont synonymes de finition parfaite et de qualité « Made in Germany » ainsi que d'un design remarquable plein de caractère. Leur esthétique obéit aux principes de conception universels qui caractérisent l'ensemble de la gamme de produits de Dornbracht. Dornbracht vous garantit donc à tout moment de choisir un équipement de cuisine aussi durable qu'intemporel. Une multitude de séries design différentes vous offre un large éventail de possibilités d'aménagement.

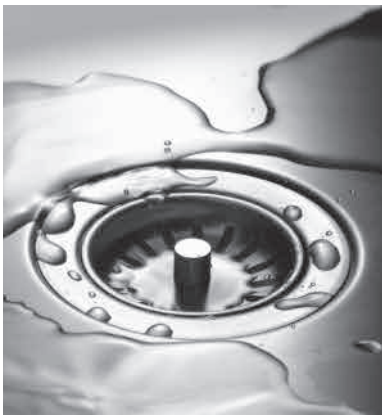

Éclat élégant, bords nets, rayons précis : la perfection et le souci du détail des éviers Dornbracht reflètent la qualité de leur finition. Ils offrent une grande liberté de création grâce à une multitude de versions et de couleurs différentes : des éviers en acier inoxydable aux éviers en acier vitrifié. Les éviers Dornbracht s'intègrent ainsi dans tous les univers de style et complètent le point d'eau de la cuisine.

Le tableau suivant vous donne un aperçu des éviers adaptés aux dimensions de meuble sous plan spécifiées :

		Montage sous plan										À poser ou à installer à fleur de plan									
Gamme selon les dimensions du meuble sous plan		350 mm	400 mm	450 mm	500 mm	550 mm	600 mm	800 mm	900 mm	1000 mm	1200 mm	350 mm	400 mm	450 mm	500 mm	550 mm	600 mm	800 mm	900 mm	1000 mm	1200 mm
acier inoxydable	poli	●	●	●	●	●	●	●								●	●				
	brossé				●	●	●	●	●											●	●
acier vitrifié	noir mat			●	●	●	●														
	noir brillant			●	●	●	●														
	blanc mat			●	●	●	●														
	blanc brillant			●	●	●	●														
	sable mat			●	●	●	●														
	sable brillant			●	●	●	●														

● Standard

Mitigeur monocommande extensible

Sieger Design

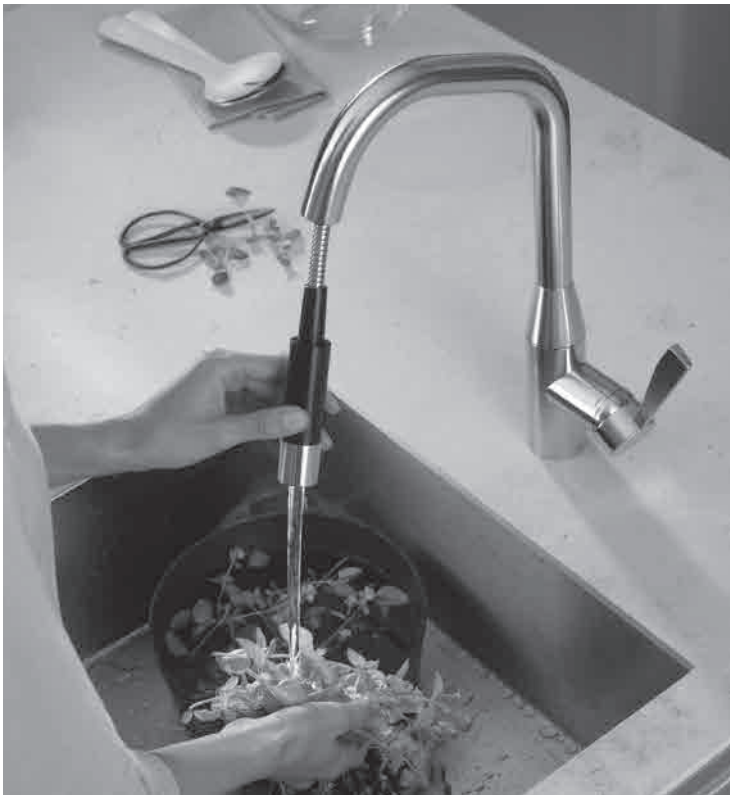

Le mitigeur monocommande extensible se distingue par l'élément fonctionnel extractible vers le bas. D'une pression de bouton, celui-ci passe d'un jet laminaire doux et sans éclaboussures à un jet douchette puissant.

Vous trouverez toutes les informations à ce sujet sur le site **www.dornbracht.com** à la rubrique Professional.

Mitigeur monocommande extensible Sieger Design

33 875 895 Sync

Mitigeur monocommande Pull-down avec fonction douchette

- **saillie 240 mm**
- bec pivotant 360°
- limiteur optionnel, orientable 110°
- jet laminaire et jet douchette
- Flexible de douche en métal 1800 mm
- tête de douchette avec système anticalcaire
- débit d'eau maxi. 10,4 l/min avec une pression d'écoulement de 3 bars
- sans plomb

Avec sécurité anti-retour.

		Euro
chrome	**33 875 895-00**	**803,80**
platine mat	**33 875 895-06**	**1.044,90**
platine	**33 875 895-08**	**1.286,00**
laiton brossé	**33 875 895-28**	**1.591,50**
Dark Platinum matt	**33 875 895-99**	**1.205,70**

Accessoires recommandés

Distributeur sans rosace

Détails et accessoires, voir page 105

		Euro
chrome	**82 424 970-00**	**227,20**
platine mat	**82 424 970-06**	**340,70**
platine	**82 424 970-08**	**340,70**
laiton brossé	**82 424 970-28**	**449,80**
Dark Platinum matt	**82 424 970-99**	**408,90**

Accessoires recommandés

Commande de vidage individuelle manuelle Commande manuelle

Détails et accessoires, voir page 106

		Euro
chrome	**10 712 970-00**	**159,80**
platine mat	**10 712 970-06**	**240,10**
platine	**10 712 970-08**	**255,70**
laiton brossé	**10 712 970-28**	**316,50**
Dark Platinum matt	**10 712 970-99**	**239,70**

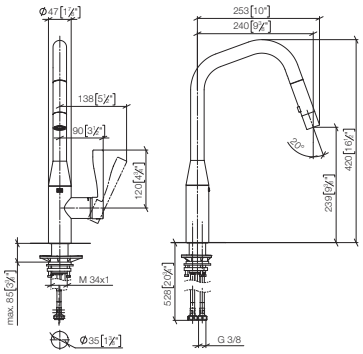

33 870 895 Sync

Mitigeur monocommande Pull-down avec fonction douchette

- **saillie 240 mm**
- bec pivotant 360°
- limiteur optionnel, orientable 110°
- jet laminaire et jet douchette
- Flexible de douche en métal 1800 mm
- tête de douchette avec système anticalcaire
- débit d'eau maxi. 10,4 l/min avec une pression d'écoulement de 3 bars
- sans plomb

Avec sécurité anti-retour.

		Euro
chrome	**33 870 895-00**	**803,80**
platine mat	**33 870 895-06**	**1.044,90**
platine	**33 870 895-08**	**1.286,00**
laiton brossé	**33 870 895-28**	**1.591,50**
Dark Platinum matt	**33 870 895-99**	**1.205,70**

Accessoires recommandés

Distributeur sans rosace

Détails et accessoires, voir page 105

		Euro
chrome	**82 424 970-00**	**227,20**
platine mat	**82 424 970-06**	**340,70**
platine	**82 424 970-08**	**340,70**
laiton brossé	**82 424 970-28**	**449,80**
Dark Platinum matt	**82 424 970-99**	**408,90**

Accessoires recommandés

Commande de vidage individuelle manuelle Commande manuelle

Détails et accessoires, voir page 106

		Euro
chrome	**10 712 970-00**	**159,80**
platine mat	**10 712 970-06**	**240,10**
platine	**10 712 970-08**	**255,70**
laiton brossé	**10 712 970-28**	**316,50**
Dark Platinum matt	**10 712 970-99**	**239,70**

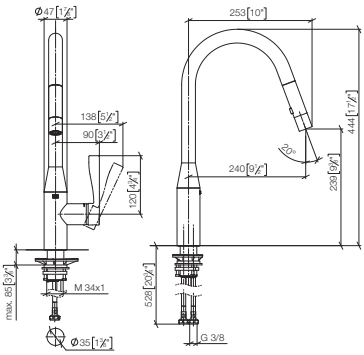

33 870 875 Tara Ultra

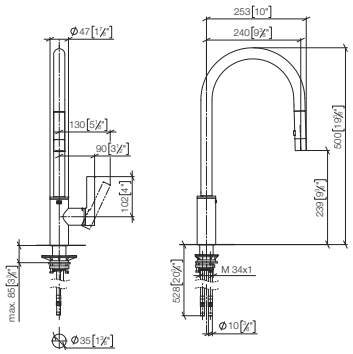

Mitigeur monocommande Pull-down avec fonction douchette

- **saillie 240 mm**
- bec pivotant 360°
- limiteur optionnel, orientable 110°
- jet laminaire et jet douchette
- Flexible de douche en métal 1800 mm
- tête de douchette avec système anticalcaire
- débit d'eau maxi. 10,4 l/min avec une pression d'écoulement de 3 bars
- sans plomb

Avec sécurité anti-retour.

		Euro
chrome	**33 870 875-00**	**727,50**
platine mat	**33 870 875-06**	**945,40**
platine	**33 870 875-08**	**1.163,90**
laiton brossé	**33 870 875-28**	**1.440,50**
Dark Platinum matt	**33 870 875-99**	**1.091,10**

Accessoires recommandés

			Euro
Distributeur sans rosace	chrome	**82 424 970-00**	**227,20**
	platine mat	**82 424 970-06**	**340,70**
	platine	**82 424 970-08**	**340,70**
	laiton brossé	**82 424 970-28**	**449,80**
	Dark Platinum matt	**82 424 970-99**	**408,90**

Détails et accessoires, voir page 105

Accessoires recommandés

			Euro
Commande de vidage individuelle manuelle Commande manuelle	chrome	**10 712 970-00**	**159,80**
	platine mat	**10 712 970-06**	**240,10**
	platine	**10 712 970-08**	**255,70**
	laiton brossé	**10 712 970-28**	**316,50**
	Dark Platinum matt	**10 712 970-99**	**239,70**

Détails et accessoires, voir page 106

Mitigeur monocommande extractible

Sieger Design

Le mitigeur monocommande extractible se distingue par l'élément fonctionnel amovible par l'avant et est disponible au choix avec un bec extractible ou une douchette extractible.

Vous trouverez toutes les informations à ce sujet sur le site **www.dornbracht.com** à la rubrique Professional.

Mitigeur monocommande extractible Sieger Design

33 875 760 eno

Mitigeur monocommande Pull-out avec fonction douchette

- **saillie 225 mm**
- bec pivotant 130°
- jet enrichi en air et jet douchette
- flexible métallique (longueur 1600 mm)
- débit d'eau maxi. 9,6 l/min avec une pression d'écoulement de 3 bars
- sans plomb

Avec sécurité anti-retour.

		Euro
chrome	**33 875 760-00**	**645,60**
platine mat	**33 875 760-06**	**839,50**
platine	**33 875 760-08**	**1.032,90**
laiton brossé	**33 875 760-28**	**1.278,20**
Dark Platinum matt	**33 875 760-99**	**968,40**

Accessoires recommandés

Distributeur sans rosace

Détails et accessoires, voir page 105

		Euro
chrome	**82 424 970-00**	**227,20**
platine mat	**82 424 970-06**	**340,70**
platine	**82 424 970-08**	**340,70**
laiton brossé	**82 424 970-28**	**449,80**
Dark Platinum matt	**82 424 970-99**	**408,90**

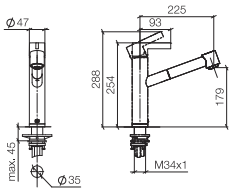

Accessoires recommandés

Commande de vidage individuelle manuelle Commande manuelle

Détails et accessoires, voir page 106

		Euro
chrome	**10 712 970-00**	**159,80**
platine mat	**10 712 970-06**	**240,10**
platine	**10 712 970-08**	**255,70**
laiton brossé	**10 712 970-28**	**316,50**
Dark Platinum matt	**10 712 970-99**	**239,70**

33 845 760 eno

Mitigeur monocommande Pull-out

- **saillie 220 mm**
- bec pivotant 130°
- jet enrichi en air
- flexible métallique (longueur 1600 mm)
- débit d'eau maxi. 10 l/min avec une pression d'écoulement de 3 bars
- sans plomb

Avec sécurité anti-retour.

		Euro
chrome	**33 845 760-00**	**609,90**
platine mat	**33 845 760-06**	**792,70**
platine	**33 845 760-08**	**975,70**
laiton brossé	**33 845 760-28**	**1.207,50**
Dark Platinum matt	**33 845 760-99**	**914,80**

Accessoires recommandés

Distributeur sans rosace

Détails et accessoires, voir page 105

		Euro
chrome	**82 424 970-00**	**227,20**
platine mat	**82 424 970-06**	**340,70**
platine	**82 424 970-08**	**340,70**
laiton brossé	**82 424 970-28**	**449,80**
Dark Platinum matt	**82 424 970-99**	**408,90**

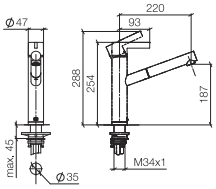

Accessoires recommandés

Commande de vidage individuelle manuelle Commande manuelle

Détails et accessoires, voir page 106

		Euro
chrome	**10 712 970-00**	**159,80**
platine mat	**10 712 970-06**	**240,10**
platine	**10 712 970-08**	**255,70**
laiton brossé	**10 712 970-28**	**316,50**
Dark Platinum matt	**10 712 970-99**	**239,70**

33 870 760 eno

Mitigeur monocommande Pull-out avec fonction douchette

- **saillie 225 mm**
- bec pivotant 130°
- jet enrichi en air et jet douchette
- flexible de douchette tressé 1500 mm
- débit d'eau maxi. 8,3 l/min avec une pression d'écoulement de 3 bars
- sans plomb

Avec sécurité anti-retour.

		Euro
chrome	**33 870 760-00**	**585,00**
platine mat	**33 870 760-06**	**760,70**
platine	**33 870 760-08**	**936,00**
laiton brossé	**33 870 760-28**	**1.158,20**
Dark Platinum matt	**33 870 760-99**	**877,50**

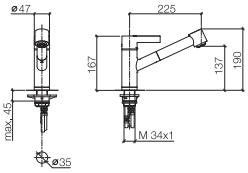

Accessoires recommandés

Distributeur sans rosace

Détails et accessoires, voir page 105

		Euro
chrome	**82 424 970-00**	**227,20**
platine mat	**82 424 970-06**	**340,70**
platine	**82 424 970-08**	**340,70**
laiton brossé	**82 424 970-28**	**449,80**
Dark Platinum matt	**82 424 970-99**	**408,90**

Accessoires recommandés

Commande de vidage individuelle manuelle Commande manuelle

Détails et accessoires, voir page 106

		Euro
chrome	**10 712 970-00**	**159,80**
platine mat	**10 712 970-06**	**240,10**
platine	**10 712 970-08**	**255,70**
laiton brossé	**10 712 970-28**	**316,50**
Dark Platinum matt	**10 712 970-99**	**239,70**

33 840 760 eno

Mitigeur monocommande Pull-out

- **saillie 220 mm**
- bec pivotant 130°
- jet enrichi en air
- flexible de douchette tressé 1500 mm
- débit d'eau maxi. 8 l/min avec une pression d'écoulement de 3 bars
- sans plomb

Avec sécurité anti-retour.

		Euro
chrome	**33 840 760-00**	**549,20**
platine mat	**33 840 760-06**	**713,80**
platine	**33 840 760-08**	**878,60**
laiton brossé	**33 840 760-28**	**1.087,40**
Dark Platinum matt	**33 840 760-99**	**823,80**

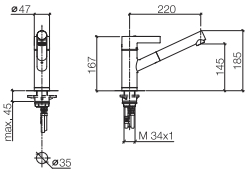

Accessoires recommandés

Distributeur sans rosace

Détails et accessoires, voir page 105

		Euro
chrome	**82 424 970-00**	**227,20**
platine mat	**82 424 970-06**	**340,70**
platine	**82 424 970-08**	**340,70**
laiton brossé	**82 424 970-28**	**449,80**
Dark Platinum matt	**82 424 970-99**	**408,90**

Accessoires recommandés

Commande de vidage individuelle manuelle Commande manuelle

Détails et accessoires, voir page 106

		Euro
chrome	**10 712 970-00**	**159,80**
platine mat	**10 712 970-06**	**240,10**
platine	**10 712 970-08**	**255,70**
laiton brossé	**10 712 970-28**	**316,50**
Dark Platinum matt	**10 712 970-99**	**239,70**

Mitigeur monocommande extractible Sieger Design

33 870 790 Elio

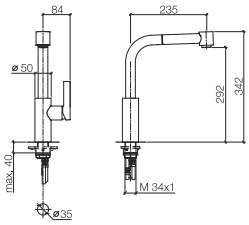

Mitigeur monocommande Pull-out avec fonction douchette

- **saillie 235 mm**
- bec pivotant 360°
- jet enrichi en air et jet douchette
- flexible de douchette tressé 1500 mm
- débit d'eau maxi. 8 l/min avec une pression d'écoulement de 3 bars
- sans plomb

Avec sécurité anti-retour.

		Euro
chrome	**33 870 790-00**	**727,40**
platine mat	**33 870 790-06**	**945,50**
platine	**33 870 790-08**	**1.163,80**
laiton brossé	**33 870 790-28**	**1.440,20**
Dark Platinum matt	**33 870 790-99**	**1.091,10**

Accessoires recommandés

Distributeur sans rosace

Détails et accessoires, voir page 105

		Euro
chrome	**82 424 970-00**	**227,20**
platine mat	**82 424 970-06**	**340,70**
platine	**82 424 970-08**	**340,70**
laiton brossé	**82 424 970-28**	**449,80**
Dark Platinum matt	**82 424 970-99**	**408,90**

Accessoires recommandés

Commande de vidage individuelle manuelle Commande manuelle

Détails et accessoires, voir page 106

		Euro
chrome	**10 712 970-00**	**159,80**
platine mat	**10 712 970-06**	**240,10**
platine	**10 712 970-08**	**255,70**
laiton brossé	**10 712 970-28**	**316,50**
Dark Platinum matt	**10 712 970-99**	**239,70**

33 840 790 Elio

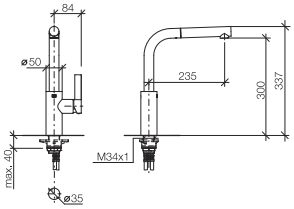

Mitigeur monocommande Pull-out

- **saillie 235 mm**
- bec pivotant 360°
- jet enrichi en air
- flexible de douchette tressé 1500 mm
- débit d'eau maxi. 8,8 l/min avec une pression d'écoulement de 3 bars
- sans plomb

Avec sécurité anti-retour.

		Euro
chrome	**33 840 790-00**	**691,50**
platine mat	**33 840 790-06**	**898,80**
platine	**33 840 790-08**	**1.106,30**
laiton brossé	**33 840 790-28**	**1.369,10**
Dark Platinum matt	**33 840 790-99**	**1.037,20**

Accessoires recommandés

Distributeur sans rosace

Détails et accessoires, voir page 105

		Euro
chrome	**82 424 970-00**	**227,20**
platine mat	**82 424 970-06**	**340,70**
platine	**82 424 970-08**	**340,70**
laiton brossé	**82 424 970-28**	**449,80**
Dark Platinum matt	**82 424 970-99**	**408,90**

Accessoires recommandés

Commande de vidage individuelle manuelle Commande manuelle

Détails et accessoires, voir page 106

		Euro
chrome	**10 712 970-00**	**159,80**
platine mat	**10 712 970-06**	**240,10**
platine	**10 712 970-08**	**255,70**
laiton brossé	**10 712 970-28**	**316,50**
Dark Platinum matt	**10 712 970-99**	**239,70**

Mitigeur monocommande Profi

Sieger Design

Les robinetteries Profi allient confort et professionnalisme : les mitigeurs monocommandes Profi orientables agrandissent le rayon d'action autour de la robinetterie et offrent ainsi une grande liberté de mouvement et une diversité de conception considérable. Les types de jets – jet enrichi en air ou jet douchette – peuvent être alternés en permanence grâce à un simple réglage de la douchette pendulaire.

Vous trouverez toutes les informations à ce sujet sur le site **www.dornbracht.com** à la rubrique Professional.

Mitigeur monocommande Profi Sieger Design

33 865 895 Sync

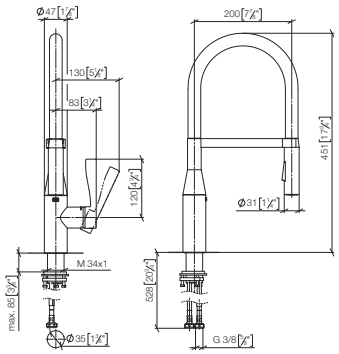

Mitigeur monocommande Profi

- **saillie 200 mm**
- Flexible en silicone avec un rayon d'action allant jusqu'à 350 mm
- orientable 360°
- limiteur optionnel, orientable 110°
- jet enrichi en air et jet douchette
- tête de douchette avec système anticalcaire
- débit d'eau maxi. 9,5 l/min avec une pression d'écoulement de 3 bars
- sans plomb

Avec sécurité anti-retour.

		Euro
chrome	**33 865 895-00**	**1.045,00**
platine mat	**33 865 895-06**	**1.358,30**
platine	**33 865 895-08**	**1.672,00**
laiton brossé	**33 865 895-28**	**2.069,10**
Dark Platinum matt	**33 865 895-99**	**1.567,40**

Accessoires recommandés

Distributeur sans rosace

Détails et accessoires, voir page 105

		Euro
chrome	**82 424 970-00**	**227,20**
platine mat	**82 424 970-06**	**340,70**
platine	**82 424 970-08**	**340,70**
laiton brossé	**82 424 970-28**	**449,80**
Dark Platinum matt	**82 424 970-99**	**408,90**

Accessoires recommandés

Commande de vidage individuelle manuelle Commande manuelle

Détails et accessoires, voir page 106

		Euro
chrome	**10 712 970-00**	**159,80**
platine mat	**10 712 970-06**	**240,10**
platine	**10 712 970-08**	**255,70**
laiton brossé	**10 712 970-28**	**316,50**
Dark Platinum matt	**10 712 970-99**	**239,70**

33 860 875 Tara Ultra

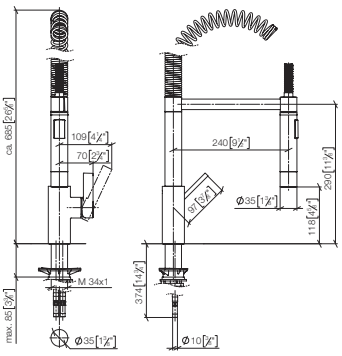

Mitigeur monocommande Profi

- **saillie 240 mm**
- orientable 360°
- jet enrichi en air et jet douchette
- tête de douchette avec système anticalcaire
- débit d'eau maxi. 8 l/min avec une pression d'écoulement de 3 bars
- sans plomb

		Euro
chrome	**33 860 875-00**	**1.257,40**
platine mat	**33 860 875-06**	**1.886,50**
platine	**33 860 875-08**	**2.011,70**

Accessoires recommandés

Distributeur sans rosace

Détails et accessoires, voir page 105

		Euro
chrome	**82 424 970-00**	**227,20**
platine mat	**82 424 970-06**	**340,70**
platine	**82 424 970-08**	**340,70**

Accessoires recommandés

Commande de vidage individuelle manuelle Commande manuelle

Détails et accessoires, voir page 106

		Euro
chrome	**10 712 970-00**	**159,80**
platine mat	**10 712 970-06**	**240,10**
platine	**10 712 970-08**	**255,70**

33 880 888 Tara Classic

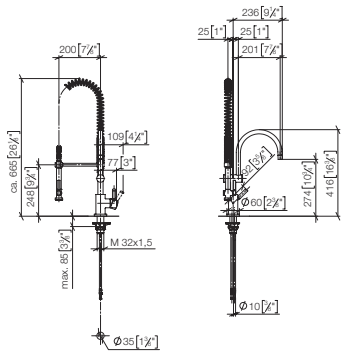

Mitigeur monocommande Profi

- **saillie 200 mm**
- bec pivotant 360°
- jet enrichi en air et jet douchette
- tête de douchette avec système anticalcaire
- débit d'eau maxi. 7 l/min avec une pression d'écoulement de 3 bars
- sans plomb

Avec sécurité anti-retour.

		Euro
chrome	**33 880 888-00**	**1.492,70**
platine mat	**33 880 888-06**	**2.238,80**
platine	**33 880 888-08**	**2.388,20**

Accessoires recommandés

Distributeur avec rosace

Détails et accessoires, voir page 104

		Euro
chrome	**82 434 970-00**	**247,50**
platine mat	**82 434 970-06**	**396,00**
platine	**82 434 970-08**	**396,00**

Accessoires recommandés

Commande de vidage individuelle manuelle Commande manuelle

Détails et accessoires, voir page 105

		Euro
chrome	**10 710 970-00**	**159,80**
platine mat	**10 710 970-06**	**240,10**
platine	**10 710 970-08**	**255,70**

33 880 889 Tara Classic

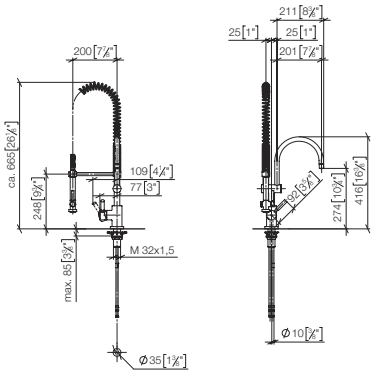

Mitigeur monocommande Profi avec levier à gauche

- **saillie 200 mm**
- bec pivotant 360°
- jet enrichi en air et jet douchette
- tête de douchette avec système anticalcaire
- débit d'eau maxi. 7 l/min avec une pression d'écoulement de 3 bars
- sans plomb

Avec sécurité anti-retour.

		Euro
chrome	**33 880 889-00**	**1.492,70**
platine mat	**33 880 889-06**	**2.238,80**
platine	**33 880 889-08**	**2.388,20**

Accessoires recommandés

Distributeur avec rosace

Détails et accessoires, voir page 104

		Euro
chrome	**82 434 970-00**	**247,50**
platine mat	**82 434 970-06**	**396,00**
platine	**82 434 970-08**	**396,00**

Accessoires recommandés

Commande de vidage individuelle manuelle Commande manuelle

Détails et accessoires, voir page 105

		Euro
chrome	**10 710 970-00**	**159,80**
platine mat	**10 710 970-06**	**240,10**
platine	**10 710 970-08**	**255,70**

Pot Filler / Pivot

Sieger Design

PIVOT et POT FILLER permettent le remplissage de casseroles et de récipients à proximité directe de la zone de cuisson. Ils étendent ainsi le rayon d'action dans la cuisine et favorisent un travail confortable et précis.

Vous trouverez toutes les informations à ce sujet sur le site **www.dornbracht.com** à la rubrique Professional.

Pot Filler / Pivot Sieger Design

30 805 875 Tara Ultra

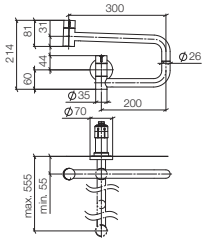

POT FILLER robinet d'eau froide

- saillie 500 mm
- bec orientable
- jet laminaire
- débit d'eau maxi. 5,7 l/min avec une pression d'écoulement de 3 bars
- sans plomb

		Euro
chrome	**30 805 875-00**	**856,70**
platine mat	**30 805 875-06**	**1.280,60**
platine	**30 805 875-08**	**1.370,70**
laiton brossé	**30 805 875-28**	**1.696,20**
Dark Platinum matt	**30 805 875-99**	**1.280,60**

Accessoires requis

			Euro
POT FILLER coude mural pour montage encastré	Parties à encastrer	**35 087 970 90**	**120,60**

- profondeur de montage mini. 80 mm
- profondeur de montage max. 125 mm

Détails et accessoires, voir page 112

Accessoires recommandés

			Euro
Mousseur laminaire avec fente M24x1	chrome	**90 23 01 026 03-00**	**33,90**
	platine mat	**90 23 01 026 03-06**	**51,60**
	platine	**90 23 01 026 03-08**	**51,60**
	laiton brossé	**90 23 01 026 03-28**	**65,70**
	Dark Platinum matt	**90 23 01 026 03-99**	**66,50**

- Augmenter le débit à 11 l / min avec une pression de débit de 3 bars

33 845 875 Tara Ultra

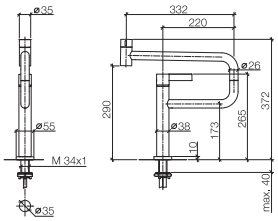

PIVOT Mitigeur monocommande

- **saillie 552 mm**
- bec pivotant 360°
- jet enrichi en air
- débit d'eau maxi. 8 l/min avec une pression d'écoulement de 3 bars
- sans plomb

		Euro
chrome	**33 845 875-00**	**1.143,60**
platine mat	**33 845 875-06**	**1.715,40**
platine	**33 845 875-08**	**1.829,80**
laiton brossé	**33 845 875-28**	**2.264,50**
Dark Platinum matt	**33 845 875-99**	**1.715,40**

Accessoires recommandés

			Euro
Distributeur avec rosace	chrome	**82 434 970-00**	**247,50**
	platine mat	**82 434 970-06**	**396,00**
	platine	**82 434 970-08**	**396,00**
	laiton brossé	**82 434 970-28**	**489,90**
	Dark Platinum matt	**82 434 970-99**	**445,40**

Détails et accessoires, voir page 104

Accessoires recommandés

			Euro
Commande de vidage individuelle manuelle Commande manuelle	chrome	**10 710 970-00**	**159,80**
	platine mat	**10 710 970-06**	**240,10**
	platine	**10 710 970-08**	**255,70**
	laiton brossé	**10 710 970-28**	**316,50**
	Dark Platinum matt	**10 710 970-99**	**239,70**

Détails et accessoires, voir page 105

Douchette extractible ou pendulaire

Sieger Design

Travail flexible, minutieux et précis : les douchettes extractibles ou pendulaires vous aident dans les tâches quotidiennes sur le plan de travail le plus important de la cuisine – le point d'eau. Grâce à leur puissant jet douchette, elles sont particulièrement adaptées au lavage des légumes, des fruits et de la viande. Le design sophistiqué se combine ainsi à la fonctionnalité professionnelle. Les douchettes peuvent être placées n'importe où sur le plan de travail de la cuisine et, grâce à leur design neutre, sont combinables avec toutes les séries design de Dornbracht. Cela offre des fonctions supplémentaires dans une grande diversité de combinaisons.

Vous trouverez toutes les informations à ce sujet sur le site **www.dornbracht.com** à la rubrique Professional.

Douchette extractible et pendulaire Sieger Design

27 721 970

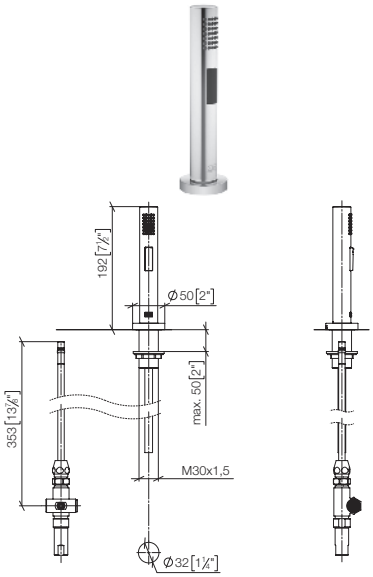

Douchette extractible

- avec rosace ronde
- jet douchette
- inverseur automatique sortie/douchette
- flexible de douchette tressé 1500 mm
- tête de douchette avec système anticalcaire
- sans plomb

à combiner avec les robinetteries des séries TARA ULTRA, TARA CLASSIC, TARA, ELIO et META.02

Avec sécurité anti-retour.

		Euro
chrome	**27 721 970-00**	**452,40**
platine mat	**27 721 970-06**	**678,70**
platine	**27 721 970-08**	**678,70**
laiton brossé	**27 721 970-28**	**895,70**
Dark Platinum matt	**27 721 970-99**	**678,60**

27 722 970

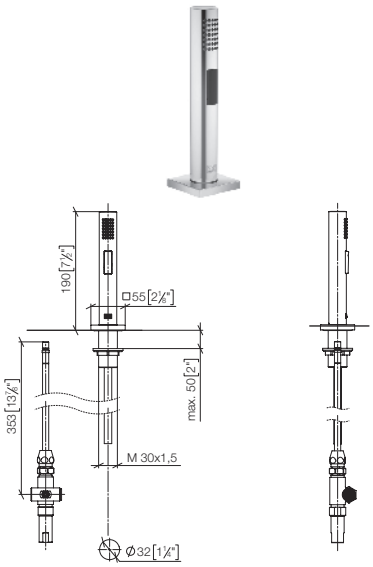

Douchette extractible

- avec rosace carrée
- jet douchette
- inverseur automatique sortie/douchette
- flexible de douchette tressé 1500 mm
- tête de douchette avec système anticalcaire
- sans plomb

à combiner avec les robinetteries de la série LOT

Avec sécurité anti-retour.

		Euro
chrome	**27 722 970-00**	**490,70**
platine mat	**27 722 970-06**	**736,00**
platine	**27 722 970-08**	**736,00**
laiton brossé	**27 722 970-28**	**971,60**
Dark Platinum matt	**27 722 970-99**	**736,10**

27 789 970

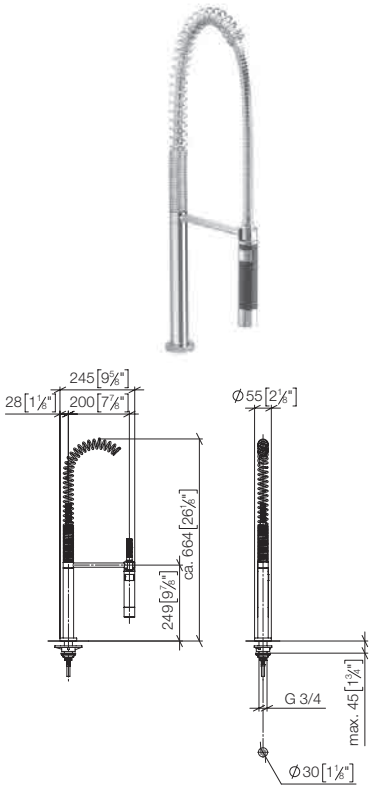

Douchette pendulaire

- jet douchette
- inverseur automatique bec/douchette pendulaire
- tête de douchette avec système anticalcaire
- sans plomb

à combiner avec les robinetteries des séries TARA ULTRA, TARA CLASSIC, TARA, ELIO et META.02

Avec sécurité anti-retour.

		Euro
chrome	**27 789 970-00**	**1.104,60**
platine mat	**27 789 970-06**	**1.656,40**
platine	**27 789 970-08**	**1.767,30**

27 784 970

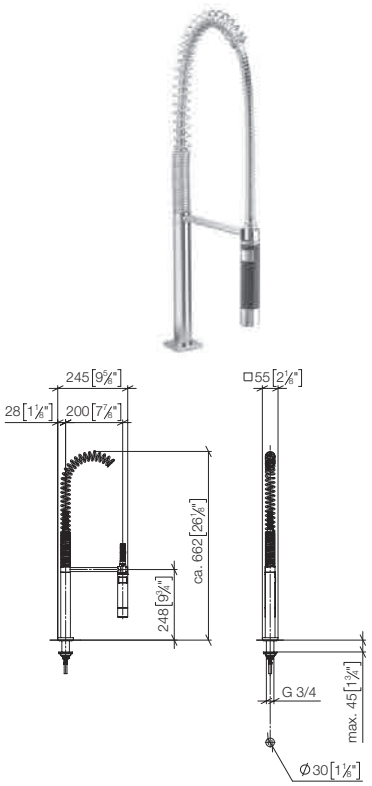

Douchette pendulaire

- jet douchette
- inverseur automatique bec/douchette pendulaire
- tête de douchette avec système anticalcaire
- sans plomb

à combiner avec les robinetteries de la série LOT

Avec sécurité anti-retour.

		Euro
chrome	**27 784 970-00**	**1.170,00**
platine mat	**27 784 970-06**	**1.755,10**
platine	**27 784 970-08**	**1.872,10**

Water Dispenser / Bar Tap

Sieger Design

WATER DISPENSER et BAR TAP sont le moyen le plus simple d'accéder à une source d'eau potable élégante dans la cuisine. Les WATER DISPENSER fournissent instantanément de l'eau filtrée, froide ou bouillante et allient ainsi des fonctions pratiques et intelligentes à un grand confort d'utilisation dans le design des séries TARA ULTRA, LOT, TARA CLASSIC, ELIO et META 02.

Vous trouverez toutes les informations à ce sujet sur le site **www.dornbracht.com** à la rubrique Professional.

Water Dispenser / Bar Tap Sieger Design

17 861 790 Elio

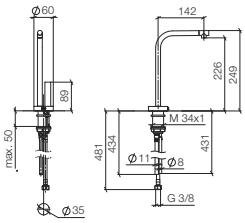

HOT & COLD WATER DISPENSER

- **saillie 142 mm**
- bec fixe thermoisolant
- jet laminaire
- fourniture d'eau chaude (93 °C max.) filtrée
- distribution d'eau froide, filtrée
- débit d'eau maxi. 2 l/min avec une pression d'écoulement de 3 bars
- unité de commande prête à raccorder pour montage mural (135 mm x 160 mm x 60 mm)
- électrovanne
- bloc d'alimentation 100-230 V, 50-60 Hz, 18 W avec kit d'adaptateurs spécifiques aux pays
- sans plomb

Pour le bon fonctionnement du HOT & COLD WATER DISPENSER avec le réservoir d'eau chaude et le filtre, une pression d'écoulement minimale de 3 bars est nécessaire.

De plus, l'installation doit se faire au-dessus d'un évier de cuisine.

Il est nécessaire de changer la cartouche fi ltrante tous les 6 mois. Veuillez respecter les autres consignes fi gurant dans la notice de montage.

Vous trouverez des conseils de planification détaillés et des caractéristiques techniques sur le site www.dornbracht.com/professional

		Euro
chrome	**17 861 790-00**	**887,00**
platine mat	**17 861 790-06**	**1.330,50**
platine	**17 861 790-08**	**1.419,20**
laiton brossé	**17 861 790-28**	**1.756,30**
Dark Platinum matt	**17 861 790-99**	**1.330,50**

Accessoires requis		Euro
Réservoir d'eau chaude avec filtre	**12 892 970 90**	**1.019,90**

Détails et accessoires, voir page 025

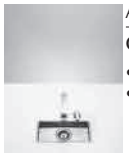

Accessoires recommandés			Euro
Cuve simple **• 210 x 405 mm** **• à poser ou à installer à fleur de plan**	acier inoxydable brossé	**38 001 000-86**	**1.529,50**

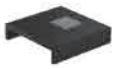

Accessoires recommandés			Euro
DRINKING PLATE • à poser dans l'évier simple	noir	**84 710 000-13**	**168,80**

Détails et accessoires, voir page 108

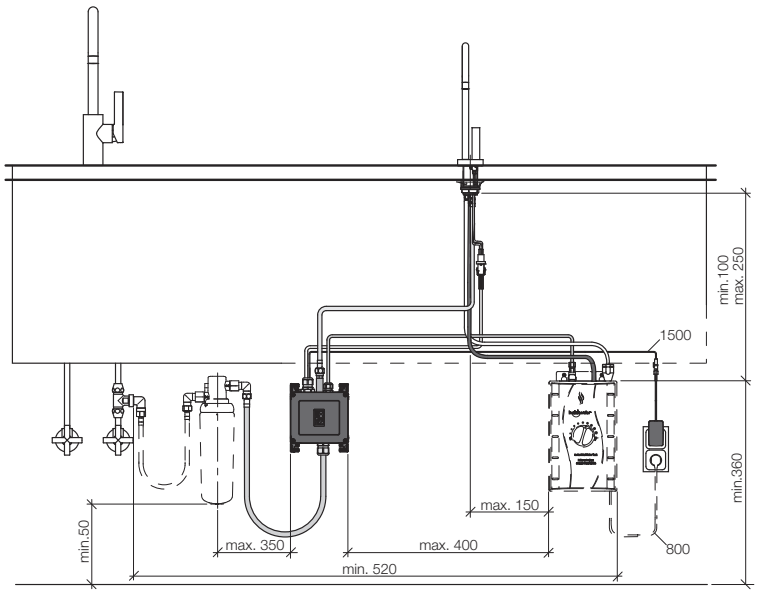

17 861 680 Lot

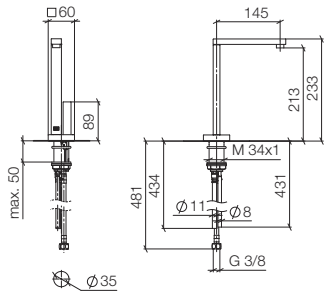

HOT & COLD WATER DISPENSER

- **saillie 145 mm**
- bec fixe thermoisolant
- jet laminaire
- fourniture d'eau chaude (93 °C max.) filtrée
- distribution d'eau froide, filtrée
- débit d'eau maxi. 2 l/min avec une pression d'écoulement de 3 bars
- unité de commande prête à raccorder pour montage mural (135 mm x 160 mm x 60 mm)
- électrovanne
- bloc d'alimentation 100-230 V, 50-60 Hz, 18 W avec kit d'adaptateurs spécifiques aux pays
- sans plomb

Pour le bon fonctionnement du HOT & COLD WATER DISPENSER avec le réservoir d'eau chaude et le filtre, une pression d'écoulement minimale de 3 bars est nécessaire.

De plus, l'installation doit se faire au-dessus d'un évier de cuisine.

Il est nécessaire de changer la cartouche fi ltrante tous les 6 mois. Veuillez respecter les autres consignes fi gurant dans la notice de montage.

Vous trouverez des conseils de planification détaillés et des caractéristiques techniques sur le site www.dornbracht.com/professional

		Euro
chrome	**17 861 680-00**	**1.237,80**
platine mat	**17 861 680-06**	**1.856,70**
platine	**17 861 680-08**	**1.980,40**
laiton brossé	**17 861 680-28**	**2.450,80**
Dark Platinum matt	**17 861 680-99**	**1.856,70**

Accessoires requis

		Euro
Réservoir d'eau chaude avec filtre	**12 892 970 90**	**1.019,90**

Détails et accessoires, voir page 025

Accessoires recommandés

			Euro
Cuve simple **• 210 x 405 mm** **• à poser ou à installer à fleur de plan**	acier inoxydable brossé	**38 001 000-86**	**1.529,50**

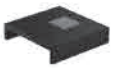

Accessoires recommandés

			Euro
DRINKING PLATE • à poser dans l'évier simple	noir	**84 710 000-13**	**168,80**

Détails et accessoires, voir page 108

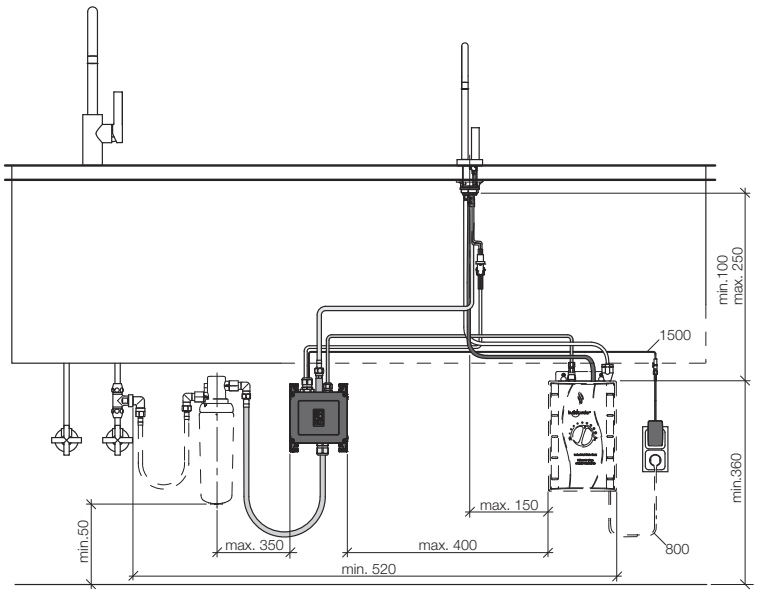

Water Dispenser / Bar Tap Sieger Design

17 861 625 Meta.02

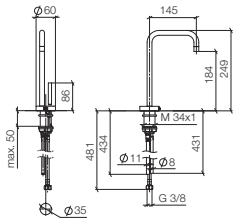

HOT & COLD WATER DISPENSER

- **saillie 145 mm**
- bec fixe thermoisolant
- jet laminaire
- fourniture d'eau chaude (93 °C max.) filtrée
- distribution d'eau froide, filtrée
- débit d'eau maxi. 2 l/min avec une pression d'écoulement de 3 bars
- unité de commande prête à raccorder pour montage mural (137 mm x 159 mm x 60 mm)
- électrovanne
- bloc d'alimentation 100-230 V, 50-60 Hz, 18 W avec kit d'adaptateurs spécifiques aux pays
- sans plomb

Pour le bon fonctionnement du HOT & COLD WATER DISPENSER avec le réservoir d'eau chaude et le filtre, une pression d'écoulement minimale de 3 bars est nécessaire.

De plus, l'installation doit se faire au-dessus d'un évier de cuisine.

Il est nécessaire de changer la cartouche fi ltrante tous les 6 mois. Veuillez respecter les autres consignes fi gurant dans la notice de montage.

Vous trouverez des conseils de planification détaillés et des caractéristiques techniques sur le site www.dornbracht.com/professional

		Euro
chrome	**17 861 625-00**	**887,00**
platine mat	**17 861 625-06**	**1.330,50**
platine	**17 861 625-08**	**1.419,20**
laiton brossé	**17 861 625-28**	**1.756,30**
Dark Platinum matt	**17 861 625-99**	**1.330,50**

Accessoires requis

		Euro
Réservoir d'eau chaude avec filtre	**12 892 970 90**	**1.019,90**

Détails et accessoires, voir page 025

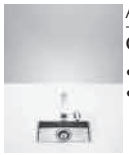

Accessoires recommandés

			Euro
Cuve simple **• 210 x 405 mm** **• à poser ou à installer à fleur de plan**	acier inoxydable brossé	**38 001 000-86**	**1.529,50**

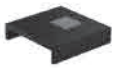

Accessoires recommandés

			Euro
DRINKING PLATE • à poser dans l'évier simple	noir	**84 710 000-13**	**168,80**

Détails et accessoires, voir page 108

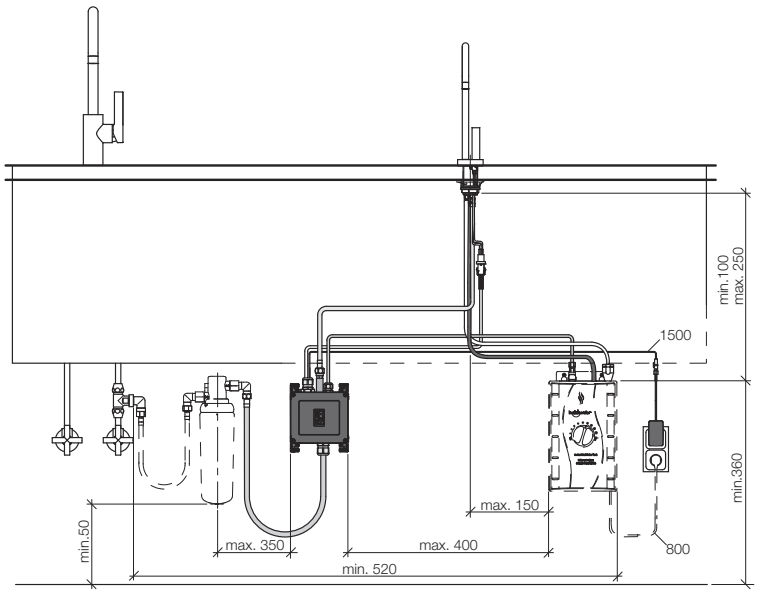

17 861 888 Tara Classic

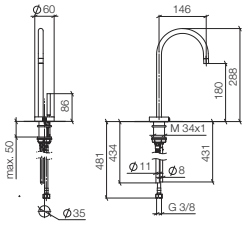

HOT & COLD WATER DISPENSER

- **saillie 146 mm**
- bec fixe thermoisolant
- jet laminaire
- fourniture d'eau chaude (93 °C max.) filtrée
- distribution d'eau froide, filtrée
- débit d'eau maxi. 2 l/min avec une pression d'écoulement de 3 bars
- unité de commande prête à raccorder pour montage mural (135 mm x 160 mm x 60 mm)
- électrovanne
- bloc d'alimentation 100-230 V, 50-60 Hz, 18 W avec kit d'adaptateurs spécifiques aux pays
- sans plomb

Pour le bon fonctionnement du HOT & COLD WATER DISPENSER avec le réservoir d'eau chaude et le filtre, une pression d'écoulement minimale de 3 bars est nécessaire.

De plus, l'installation doit se faire au-dessus d'un évier de cuisine.

Il est nécessaire de changer la cartouche fi ltrante tous les 6 mois. Veuillez respecter les autres consignes fi gurant dans la notice de montage.

Vous trouverez des conseils de planification détaillés et des caractéristiques techniques sur le site www.dornbracht.com/professional

		Euro
chrome	**17 861 888-00**	**887,00**
platine mat	**17 861 888-06**	**1.330,50**
platine	**17 861 888-08**	**1.419,20**
laiton brossé	**17 861 888-28**	**1.756,30**
Dark Platinum matt	**17 861 888-99**	**1.330,50**

Accessoires requis		Euro
Réservoir d'eau chaude avec filtre	**12 892 970 90**	**1.019,90**

Détails et accessoires, voir page 025

Accessoires recommandés			Euro
Cuve simple **• 210 x 405 mm** **• à poser ou à installer à fleur de plan**	acier inoxydable brossé	**38 001 000-86**	**1.529,50**

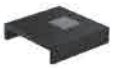

Accessoires recommandés			Euro
DRINKING PLATE • à poser dans l'évier simple	noir	**84 710 000-13**	**168,80**

Détails et accessoires, voir page 108

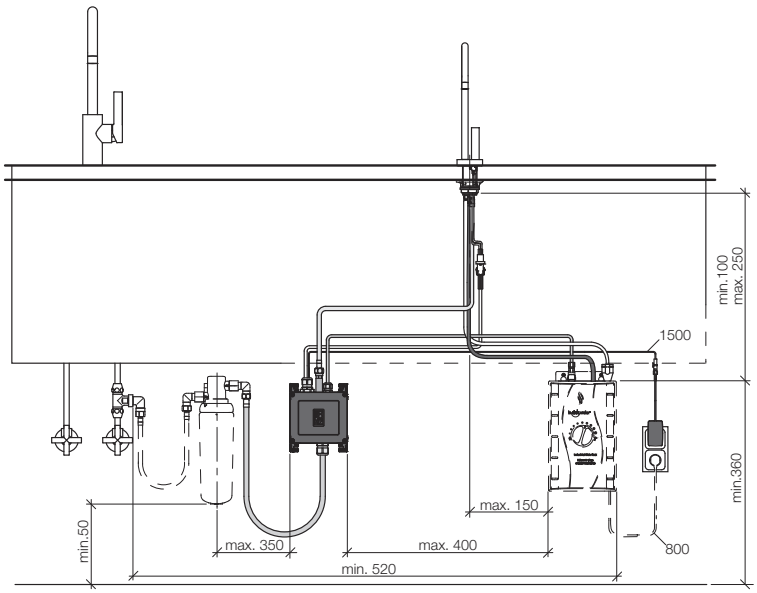

Water Dispenser / Bar Tap Sieger Design

17 861 875 Tara Ultra

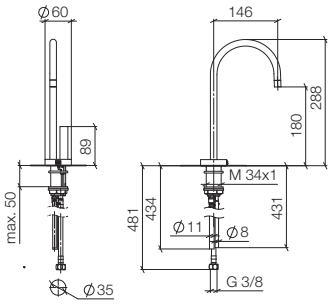

HOT & COLD WATER DISPENSER

- **saillie 146 mm**
- bec fixe thermoisolant
- jet laminaire
- fourniture d'eau chaude (93 °C max.) filtrée
- distribution d'eau froide, filtrée
- débit d'eau maxi. 2 l/min avec une pression d'écoulement de 3 bars
- unité de commande prête à raccorder pour montage mural (135 mm x 160 mm x 60 mm)
- électrovanne
- bloc d'alimentation 100-230 V, 50-60 Hz, 18 W avec kit d'adaptateurs spécifiques aux pays
- sans plomb

Pour le bon fonctionnement du HOT & COLD WATER DISPENSER avec le réservoir d'eau chaude et le filtre, une pression d'écoulement minimale de 3 bars est nécessaire.

De plus, l'installation doit se faire au-dessus d'un évier de cuisine.

Il est nécessaire de changer la cartouche fi ltrante tous les 6 mois. Veuillez respecter les autres consignes fi gurant dans la notice de montage.

Vous trouverez des conseils de planification détaillés et des caractéristiques techniques sur le site www.dornbracht.com/professional

		Euro
chrome	**17 861 875-00**	**761,30**
platine mat	**17 861 875-06**	**1.142,10**
platine	**17 861 875-08**	**1.142,10**
laiton brossé	**17 861 875-28**	**1.507,40**
Dark Platinum matt	**17 861 875-99**	**1.142,10**

Accessoires requis

		Euro
Réservoir d'eau chaude avec filtre	**12 892 970 90**	**1.019,90**

Détails et accessoires, voir page 025

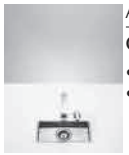

Accessoires recommandés

			Euro
Cuve simple **• 210 x 405 mm** **• à poser ou à installer à fleur de plan**	acier inoxydable brossé	**38 001 000-86**	**1.529,50**

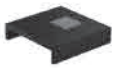

Accessoires recommandés

			Euro
DRINKING PLATE • à poser dans l'évier simple	noir	**84 710 000-13**	**168,80**

Détails et accessoires, voir page 108

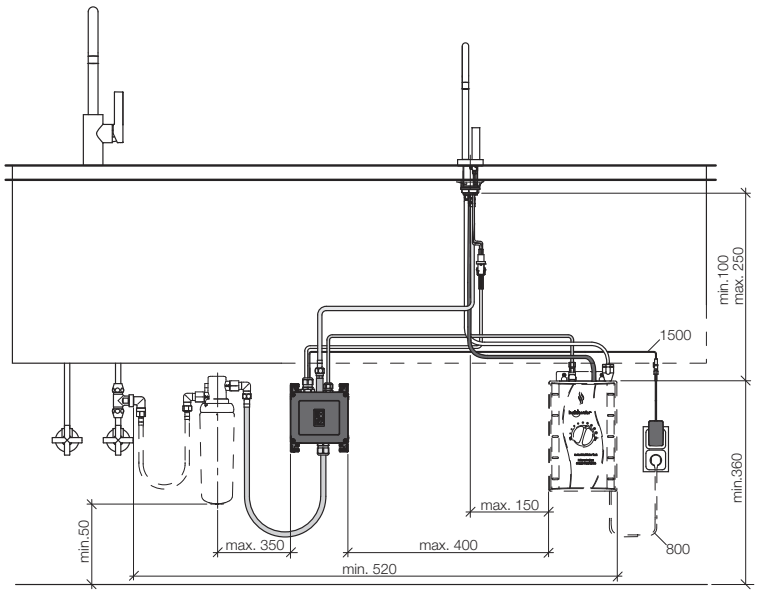

12 892 970 Accessoires

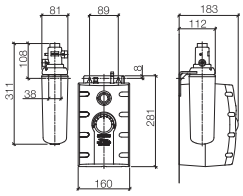

Réservoir d'eau chaude avec filtre

- **fiche de connexion CEE 7/4**
- régulateur thermostatique 88°C - 98°C
- capacité 2,5 litres
- puissance 1300 W
- tension 220 - 240 volts
- filtre à charbon actif (niveau 5,0 microns)
- filtration chimique et mécanique
- réduction de la teneur en calcaire (échangeur d'ions)
- filtration des particules de saleté / rouille / chlore et plomb
- pouvoir filtrant env. 450 litres

à utiliser avec les robinetteries HOT & COLD WATER DISPENSER 17 861 625 / 17 861 680 / 17 861 790 / 17 861 875 / 17 861 888

Il est nécessaire de changer la cartouche fi ltrante tous les 6 mois. Veuillez respecter les autres consignes fi gurant dans la notice de montage.

Les articles ne sont pas disponibles auprès de tous les revendeurs. Merci de contacter le service clientèle de Dornbracht

	Euro
12 892 970 90	1.019,90

12 896 970 Accessoires

Cartouche filtrante de rechange

- filtre à charbon actif (niveau 5,0 microns)
- filtration chimique et mécanique
- réduction de la teneur en calcaire (échangeur d'ions)
- filtration des particules de saleté / rouille / chlore et plomb
- pouvoir filtrant env. 450 litres
- **pour 12 892 970 90**

Il est nécessaire de changer la cartouche fi ltrante tous les 6 mois. Veuillez respecter les autres consignes fi gurant dans la notice de montage.

Les articles ne sont pas disponibles auprès de tous les revendeurs. Merci de contacter le service clientèle de Dornbracht

	Euro
12 896 970 90	110,70

Water Dispenser / Bar Tap Sieger Design

32 805 680 Lot

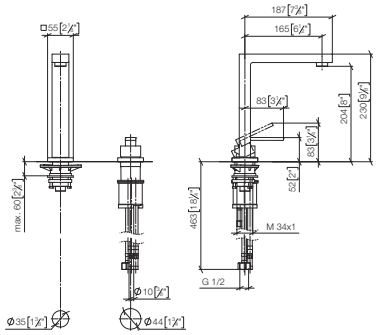

BAR TAP Mitigeur à deux trous avec rosaces individuelles

- **saillie 165 mm**
- bec pivotant 360°
- jet enrichi en air
- débit d'eau maxi. 8 l/min avec une pression d'écoulement de 3 bars
- sans plomb

Mitigeur à positionner librement.

		Euro
chrome	**32 805 680-00**	**1.153,80**
platine mat	**32 805 680-06**	**1.730,80**
platine	**32 805 680-08**	**1.846,10**
laiton brossé	**32 805 680-28**	**2.284,60**
Dark Platinum matt	**32 805 680-99**	**1.730,70**

Accessoires recommandés

Distributeur avec rosace

Détails et accessoires, voir page 104

		Euro
chrome	**82 439 970-00**	**282,90**
platine mat	**82 439 970-06**	**452,70**
platine	**82 439 970-08**	**452,70**
laiton brossé	**82 439 970-28**	**560,20**
Dark Platinum matt	**82 439 970-99**	**509,30**

Accessoires recommandés

Commande de vidage individuelle manuelle Commande manuelle

Détails et accessoires, voir page 106

		Euro
chrome	**10 711 970-00**	**159,80**
platine mat	**10 711 970-06**	**240,10**
platine	**10 711 970-08**	**255,70**
laiton brossé	**10 711 970-28**	**316,50**
Dark Platinum matt	**10 711 970-99**	**239,70**

33 805 875 Tara Ultra

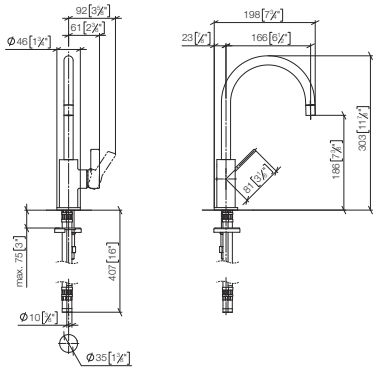

BAR TAP Mitigeur monocommande

- **saillie 166 mm**
- bec pivotant 360°
- jet laminaire
- débit d'eau maxi. 8 l/min avec une pression d'écoulement de 3 bars
- sans plomb

		Euro
chrome	**33 805 875-00**	**574,40**
platine mat	**33 805 875-06**	**861,50**
platine	**33 805 875-08**	**919,00**
laiton brossé	**33 805 875-28**	**1.137,30**
Dark Platinum matt	**33 805 875-99**	**861,60**

Accessoires recommandés

Distributeur sans rosace

Détails et accessoires, voir page 105

		Euro
chrome	**82 424 970-00**	**227,20**
platine mat	**82 424 970-06**	**340,70**
platine	**82 424 970-08**	**340,70**
laiton brossé	**82 424 970-28**	**449,80**
Dark Platinum matt	**82 424 970-99**	**408,90**

Accessoires recommandés

Commande de vidage individuelle manuelle Commande manuelle

Détails et accessoires, voir page 106

		Euro
chrome	**10 712 970-00**	**159,80**
platine mat	**10 712 970-06**	**240,10**
platine	**10 712 970-08**	**255,70**
laiton brossé	**10 712 970-28**	**316,50**
Dark Platinum matt	**10 712 970-99**	**239,70**

Elio

Sieger Design

Vous trouverez toutes les informations à ce sujet sur le site **www.dornbracht.com** à la rubrique Professional.

33 870 790

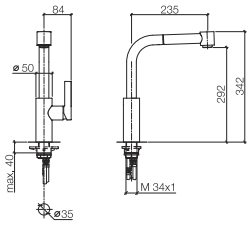

Mitigeur monocommande Pull-out avec fonction douchette

- **saillie 235 mm**
- bec pivotant 360°
- jet enrichi en air et jet douchette
- flexible de douchette tressé 1500 mm
- débit d'eau maxi. 8 l/min avec une pression d'écoulement de 3 bars
- sans plomb

Avec sécurité anti-retour.

		Euro
chrome	**33 870 790-00**	**727,40**
platine mat	**33 870 790-06**	**945,50**
platine	**33 870 790-08**	**1.163,80**
laiton brossé	**33 870 790-28**	**1.440,20**
Dark Platinum matt	**33 870 790-99**	**1.091,10**

Accessoires recommandés

Distributeur sans rosace

Détails et accessoires, voir page 105

		Euro
chrome	**82 424 970-00**	**227,20**
platine mat	**82 424 970-06**	**340,70**
platine	**82 424 970-08**	**340,70**
laiton brossé	**82 424 970-28**	**449,80**
Dark Platinum matt	**82 424 970-99**	**408,90**

Accessoires recommandés

Commande de vidage individuelle manuelle Commande manuelle

Détails et accessoires, voir page 106

		Euro
chrome	**10 712 970-00**	**159,80**
platine mat	**10 712 970-06**	**240,10**
platine	**10 712 970-08**	**255,70**
laiton brossé	**10 712 970-28**	**316,50**
Dark Platinum matt	**10 712 970-99**	**239,70**

33 840 790

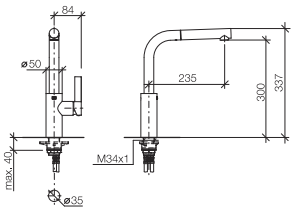

Mitigeur monocommande Pull-out

- **saillie 235 mm**
- bec pivotant 360°
- jet enrichi en air
- flexible de douchette tressé 1500 mm
- débit d'eau maxi. 8,8 l/min avec une pression d'écoulement de 3 bars
- sans plomb

Avec sécurité anti-retour.

		Euro
chrome	**33 840 790-00**	**691,50**
platine mat	**33 840 790-06**	**898,80**
platine	**33 840 790-08**	**1.106,30**
laiton brossé	**33 840 790-28**	**1.369,10**
Dark Platinum matt	**33 840 790-99**	**1.037,20**

Accessoires recommandés

Distributeur sans rosace

Détails et accessoires, voir page 105

		Euro
chrome	**82 424 970-00**	**227,20**
platine mat	**82 424 970-06**	**340,70**
platine	**82 424 970-08**	**340,70**
laiton brossé	**82 424 970-28**	**449,80**
Dark Platinum matt	**82 424 970-99**	**408,90**

Accessoires recommandés

Commande de vidage individuelle manuelle Commande manuelle

Détails et accessoires, voir page 106

		Euro
chrome	**10 712 970-00**	**159,80**
platine mat	**10 712 970-06**	**240,10**
platine	**10 712 970-08**	**255,70**
laiton brossé	**10 712 970-28**	**316,50**
Dark Platinum matt	**10 712 970-99**	**239,70**

33 800 790

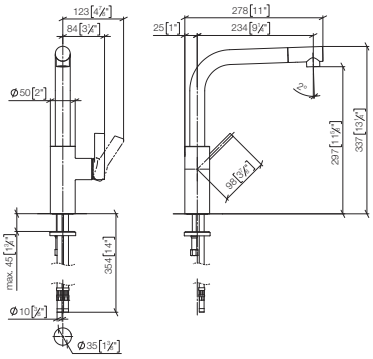

Mitigeur monocommande

- **saillie 234 mm**
- bec pivotant 360°
- élément pivotant sur 20° à l'extrémite du bec déverseur
- jet enrichi en air
- débit d'eau maxi. 8 l/min avec une pression d'écoulement de 3 bars
- sans plomb

		Euro
chrome	**33 800 790-00**	**654,20**
platine mat	**33 800 790-06**	**850,50**
platine	**33 800 790-08**	**1.046,70**
laiton brossé	**33 800 790-28**	**1.295,40**
Dark Platinum matt	**33 800 790-99**	**981,30**

Accessoires recommandés

Distributeur sans rosace

Détails et accessoires, voir page 105

		Euro
chrome	**82 424 970-00**	**227,20**
platine mat	**82 424 970-06**	**340,70**
platine	**82 424 970-08**	**340,70**
laiton brossé	**82 424 970-28**	**449,80**
Dark Platinum matt	**82 424 970-99**	**408,90**

Accessoires recommandés

Commande de vidage individuelle manuelle Commande manuelle

Détails et accessoires, voir page 106

		Euro
chrome	**10 712 970-00**	**159,80**
platine mat	**10 712 970-06**	**240,10**
platine	**10 712 970-08**	**255,70**
laiton brossé	**10 712 970-28**	**316,50**
Dark Platinum matt	**10 712 970-99**	**239,70**

33 826 790 + 27 721 970

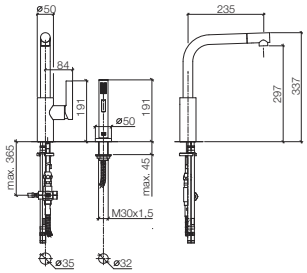

Mitigeur monocommande avec douchette extractible

- **saillie 234 mm**
- bec pivotant 360°
- élément pivotant sur 20° à l'extrémite du bec déverseur
- jet enrichi en air et jet douchette
- inverseur automatique sortie/douchette
- flexible de douchette tressé 1500 mm
- tête de douchette avec système anticalcaire
- débit d'eau maxi. 8 l/min avec une pression d'écoulement de 3 bars
- sans plomb

Avec sécurité anti-retour.

		Euro
chrome	**1x 33 826 790-00**	654,20
	1x 27 721 970-00	452,40
	Prix total:	**1.106,60**
platine mat	**1x 33 826 790-06**	850,50
	1x 27 721 970-06	678,70
	Prix total:	**1.529,20**
platine	**1x 33 826 790-08**	1.046,70
	1x 27 721 970-08	678,70
	Prix total:	**1.725,40**
laiton brossé	**1x 33 826 790-28**	1.295,40
	1x 27 721 970-28	895,70
	Prix total:	**2.191,10**
Dark Platinum matt	**1x 33 826 790-99**	981,30
	1x 27 721 970-99	678,60
	Prix total:	**1.659,90**

Accessoires recommandés

Distributeur avec rosace

Détails et accessoires, voir page 104

		Euro
chrome	**82 434 970-00**	**247,50**
platine mat	**82 434 970-06**	**396,00**
platine	**82 434 970-08**	**396,00**
laiton brossé	**82 434 970-28**	**489,90**
Dark Platinum matt	**82 434 970-99**	**445,40**

Accessoires recommandés

Commande de vidage individuelle manuelle Commande manuelle

Détails et accessoires, voir page 105

		Euro
chrome	**10 710 970-00**	**159,80**
platine mat	**10 710 970-06**	**240,10**
platine	**10 710 970-08**	**255,70**
laiton brossé	**10 710 970-28**	**316,50**
Dark Platinum matt	**10 710 970-99**	**239,70**

33 826 790 + 27 789 970

Mitigeur monocommande avec douchette pendulaire

- **saillie 234 mm**
- bec pivotant 360°
- élément pivotant sur 20° à l'extrémite du bec déverseur
- jet enrichi en air et jet douchette
- tête de douchette avec système anticalcaire
- inverseur automatique sortie/douchette
- débit d'eau maxi. 8 l/min avec une pression d'écoulement de 3 bars
- sans plomb

Avec sécurité anti-retour.

		Euro
chrome	**1x 33 826 790-00**	654,20
	1x 27 789 970-00	1.104,60
	Prix total:	**1.758,80**
platine mat	**1x 33 826 790-06**	850,50
	1x 27 789 970-06	1.656,40
	Prix total:	**2.506,90**
platine	**1x 33 826 790-08**	1.046,70
	1x 27 789 970-08	1.767,30
	Prix total:	**2.814,00**

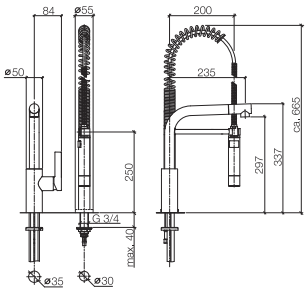

Accessoires recommandés

		Euro
Distributeur sans rosace	chrome	**82 424 970-00**	**227,20**
	platine mat	**82 424 970-06**	**340,70**
	platine	**82 424 970-08**	**340,70**

Détails et accessoires, voir page 105

Accessoires recommandés

		Euro
Commande de vidage individuelle manuelle Commande manuelle	chrome	**10 712 970-00**	**159,80**
	platine mat	**10 712 970-06**	**240,10**
	platine	**10 712 970-08**	**255,70**

Détails et accessoires, voir page 106

32 800 790

Mitigeur à deux trous avec rosaces individuelles

- **saillie 235 mm**
- bec pivotant 360°
- élément pivotant sur 20° à l'extrémite du bec déverseur
- jet enrichi en air
- débit d'eau maxi. 8 l/min avec une pression d'écoulement de 3 bars
- sans plomb

Mitigeur à positionner librement.

		Euro
chrome	**32 800 790-00**	**760,70**
platine mat	**32 800 790-06**	**988,80**
platine	**32 800 790-08**	**1.217,20**
laiton brossé	**32 800 790-28**	**1.506,10**
Dark Platinum matt	**32 800 790-99**	**1.141,10**

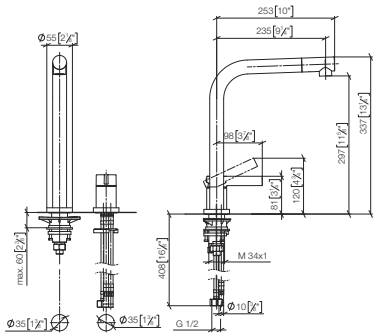

Accessoires recommandés

		Euro
Distributeur avec rosace	chrome	**82 434 970-00**	**247,50**
	platine mat	**82 434 970-06**	**396,00**
	platine	**82 434 970-08**	**396,00**
	laiton brossé	**82 434 970-28**	**489,90**
	Dark Platinum matt	**82 434 970-99**	**445,40**

Détails et accessoires, voir page 104

Accessoires recommandés

		Euro
Commande de vidage individuelle manuelle Commande manuelle	chrome	**10 710 970-00**	**159,80**
	platine mat	**10 710 970-06**	**240,10**
	platine	**10 710 970-08**	**255,70**
	laiton brossé	**10 710 970-28**	**316,50**
	Dark Platinum matt	**10 710 970-99**	**239,70**

Détails et accessoires, voir page 105

32 800 790 + 27 721 970

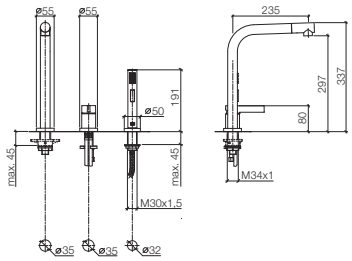

Mitigeur à deux trous avec rosaces individuelles avec douchette extractible

- **saillie 235 mm**
- bec pivotant 360°
- élément pivotant sur 20° à l'extrémite du bec déverseur
- jet enrichi en air et jet douchette
- inverseur automatique sortie/douchette
- flexible de douchette tressé 1500 mm
- tête de douchette avec système anticalcaire
- débit d'eau maxi. 8 l/min avec une pression d'écoulement de 3 bars
- sans plomb

Avec sécurité anti-retour.

Mitigeur à positionner librement.

		Euro
chrome	**1x 32 800 790-00**	760,70
	1x 27 721 970-00	452,40
	Prix total:	**1.213,10**
platine mat	**1x 32 800 790-06**	988,80
	1x 27 721 970-06	678,70
	Prix total:	**1.667,50**
platine	**1x 32 800 790-08**	1.217,20
	1x 27 721 970-08	678,70
	Prix total:	**1.895,90**
laiton brossé	**1x 32 800 790-28**	1.506,10
	1x 27 721 970-28	895,70
	Prix total:	**2.401,80**
Dark Platinum matt	**1x 32 800 790-99**	1.141,10
	1x 27 721 970-99	678,60
	Prix total:	**1.819,70**

Accessoires recommandés

Distributeur avec rosace

Détails et accessoires, voir page 104

		Euro
chrome	**82 434 970-00**	**247,50**
platine mat	**82 434 970-06**	**396,00**
platine	**82 434 970-08**	**396,00**
laiton brossé	**82 434 970-28**	**489,90**
Dark Platinum matt	**82 434 970-99**	**445,40**

Accessoires recommandés

Commande de vidage individuelle manuelle Commande manuelle

Détails et accessoires, voir page 105

		Euro
chrome	**10 710 970-00**	**159,80**
platine mat	**10 710 970-06**	**240,10**
platine	**10 710 970-08**	**255,70**
laiton brossé	**10 710 970-28**	**316,50**
Dark Platinum matt	**10 710 970-99**	**239,70**

Elio Sieger Design

32 800 790 + 27 789 970

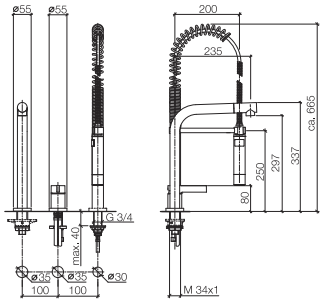

Mitigeur à deux trous avec rosaces individuelles avec douchette pendulaire

- **saillie 235 mm**
- bec pivotant 360°
- élément pivotant sur 20° à l'extrémite du bec déverseur
- jet enrichi en air et jet douchette
- tête de douchette avec système anticalcaire
- débit d'eau maxi. 8 l/min avec une pression d'écoulement de 3 bars
- inverseur automatique sortie/douchette
- sans plomb

Avec sécurité anti-retour.

Mitigeur à positionner librement.

		Euro
chrome	**1x 32 800 790-00**	760,70
	1x 27 789 970-00	1.104,60
	Prix total:	**1.865,30**
platine mat	**1x 32 800 790-06**	988,80
	1x 27 789 970-06	1.656,40
	Prix total:	**2.645,20**
platine	**1x 32 800 790-08**	1.217,20
	1x 27 789 970-08	1.767,30
	Prix total:	**2.984,50**

Accessoires recommandés

Distributeur avec rosace

Détails et accessoires, voir page 104

		Euro
chrome	**82 434 970-00**	**247,50**
platine mat	**82 434 970-06**	**396,00**
platine	**82 434 970-08**	**396,00**

Accessoires recommandés

Commande de vidage individuelle manuelle Commande manuelle

Détails et accessoires, voir page 105

		Euro
chrome	**10 710 970-00**	**159,80**
platine mat	**10 710 970-06**	**240,10**
platine	**10 710 970-08**	**255,70**

17 861 790

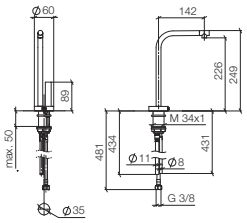

HOT & COLD WATER DISPENSER

- **saillie 142 mm**
- bec fixe thermoisolant
- jet laminaire
- fourniture d'eau chaude (93 °C max.) filtrée
- distribution d'eau froide, filtrée
- débit d'eau maxi. 2 l/min avec une pression d'écoulement de 3 bars
- unité de commande prête à raccorder pour montage mural (135 mm x 160 mm x 60 mm)
- électrovanne
- bloc d'alimentation 100-230 V, 50-60 Hz, 18 W avec kit d'adaptateurs spécifiques aux pays
- sans plomb

Pour le bon fonctionnement du HOT & COLD WATER DISPENSER avec le réservoir d'eau chaude et le filtre, une pression d'écoulement minimale de 3 bars est nécessaire.

De plus, l'installation doit se faire au-dessus d'un évier de cuisine.

Il est nécessaire de changer la cartouche fi ltrante tous les 6 mois. Veuillez respecter les autres consignes fi gurant dans la notice de montage.

Vous trouverez des conseils de planification détaillés et des caractéristiques techniques sur le site www.dornbracht.com/professional

		Euro
chrome	**17 861 790-00**	**887,00**
platine mat	**17 861 790-06**	**1.330,50**
platine	**17 861 790-08**	**1.419,20**
laiton brossé	**17 861 790-28**	**1.756,30**
Dark Platinum matt	**17 861 790-99**	**1.330,50**

Accessoires requis		Euro
Réservoir d'eau chaude avec filtre	**12 892 970 90**	**1.019,90**

Détails et accessoires, voir page 025

Accessoires recommandés			Euro
Cuve simple **• 210 x 405 mm** **• à poser ou à installer à fleur de plan**	acier inoxydable brossé	**38 001 000-86**	**1.529,50**

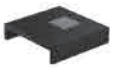

Accessoires recommandés			Euro
DRINKING PLATE • à poser dans l'évier simple	noir	**84 710 000-13**	**168,80**

Détails et accessoires, voir page 108

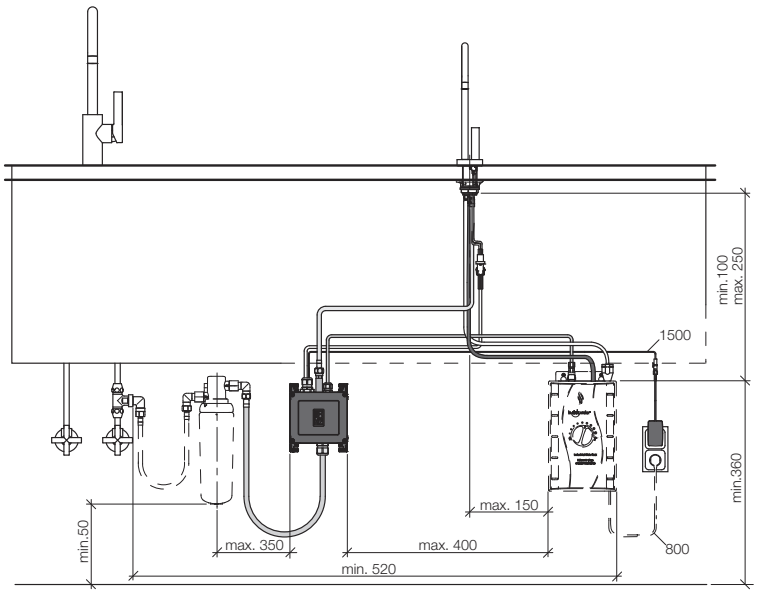

eno

Sieger Design

Vous trouverez toutes les informations à ce sujet sur le site **www.dornbracht.com** à la rubrique Professional.

33 875 760

Mitigeur monocommande Pull-out avec fonction douchette

- **saillie 225 mm**
- bec pivotant 130°
- jet enrichi en air et jet douchette
- flexible métallique (longueur 1600 mm)
- débit d'eau maxi. 9,6 l/min avec une pression d'écoulement de 3 bars
- sans plomb

Avec sécurité anti-retour.

		Euro
chrome	**33 875 760-00**	**645,60**
platine mat	**33 875 760-06**	**839,50**
platine	**33 875 760-08**	**1.032,90**
laiton brossé	**33 875 760-28**	**1.278,20**
Dark Platinum matt	**33 875 760-99**	**968,40**

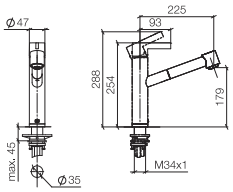

Accessoires recommandés

Distributeur sans rosace

Détails et accessoires, voir page 105

		Euro
chrome	**82 424 970-00**	**227,20**
platine mat	**82 424 970-06**	**340,70**
platine	**82 424 970-08**	**340,70**
laiton brossé	**82 424 970-28**	**449,80**
Dark Platinum matt	**82 424 970-99**	**408,90**

Accessoires recommandés

Commande de vidage individuelle manuelle Commande manuelle

Détails et accessoires, voir page 106

		Euro
chrome	**10 712 970-00**	**159,80**
platine mat	**10 712 970-06**	**240,10**
platine	**10 712 970-08**	**255,70**
laiton brossé	**10 712 970-28**	**316,50**
Dark Platinum matt	**10 712 970-99**	**239,70**

33 845 760

Mitigeur monocommande Pull-out

- **saillie 220 mm**
- bec pivotant 130°
- jet enrichi en air
- flexible métallique (longueur 1600 mm)
- débit d'eau maxi. 10 l/min avec une pression d'écoulement de 3 bars
- sans plomb

Avec sécurité anti-retour.

		Euro
chrome	**33 845 760-00**	**609,90**
platine mat	**33 845 760-06**	**792,70**
platine	**33 845 760-08**	**975,70**
laiton brossé	**33 845 760-28**	**1.207,50**
Dark Platinum matt	**33 845 760-99**	**914,80**

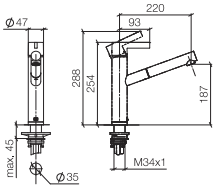

Accessoires recommandés

Distributeur sans rosace

Détails et accessoires, voir page 105

		Euro
chrome	**82 424 970-00**	**227,20**
platine mat	**82 424 970-06**	**340,70**
platine	**82 424 970-08**	**340,70**
laiton brossé	**82 424 970-28**	**449,80**
Dark Platinum matt	**82 424 970-99**	**408,90**

Accessoires recommandés

Commande de vidage individuelle manuelle Commande manuelle

Détails et accessoires, voir page 106

		Euro
chrome	**10 712 970-00**	**159,80**
platine mat	**10 712 970-06**	**240,10**
platine	**10 712 970-08**	**255,70**
laiton brossé	**10 712 970-28**	**316,50**
Dark Platinum matt	**10 712 970-99**	**239,70**

33 870 760

Mitigeur monocommande Pull-out avec fonction douchette

- **saillie 225 mm**
- bec pivotant 130°
- jet enrichi en air et jet douchette
- flexible de douchette tressé 1500 mm
- débit d'eau maxi. 8,3 l/min avec une pression d'écoulement de 3 bars
- sans plomb

Avec sécurité anti-retour.

		Euro
chrome	**33 870 760-00**	**585,00**
platine mat	**33 870 760-06**	**760,70**
platine	**33 870 760-08**	**936,00**
laiton brossé	**33 870 760-28**	**1.158,20**
Dark Platinum matt	**33 870 760-99**	**877,50**

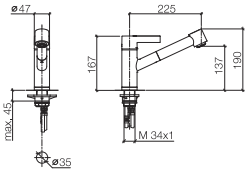

Accessoires recommandés

Distributeur sans rosace

Détails et accessoires, voir page 105

		Euro
chrome	**82 424 970-00**	**227,20**
platine mat	**82 424 970-06**	**340,70**
platine	**82 424 970-08**	**340,70**
laiton brossé	**82 424 970-28**	**449,80**
Dark Platinum matt	**82 424 970-99**	**408,90**

Accessoires recommandés

Commande de vidage individuelle manuelle Commande manuelle

Détails et accessoires, voir page 106

		Euro
chrome	**10 712 970-00**	**159,80**
platine mat	**10 712 970-06**	**240,10**
platine	**10 712 970-08**	**255,70**
laiton brossé	**10 712 970-28**	**316,50**
Dark Platinum matt	**10 712 970-99**	**239,70**

33 840 760

Mitigeur monocommande Pull-out

- **saillie 220 mm**
- bec pivotant 130°
- jet enrichi en air
- flexible de douchette tressé 1500 mm
- débit d'eau maxi. 8 l/min avec une pression d'écoulement de 3 bars
- sans plomb

Avec sécurité anti-retour.

		Euro
chrome	**33 840 760-00**	**549,20**
platine mat	**33 840 760-06**	**713,80**
platine	**33 840 760-08**	**878,60**
laiton brossé	**33 840 760-28**	**1.087,40**
Dark Platinum matt	**33 840 760-99**	**823,80**

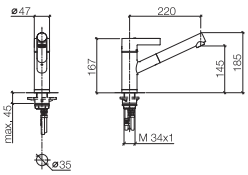

Accessoires recommandés

Distributeur sans rosace

Détails et accessoires, voir page 105

		Euro
chrome	**82 424 970-00**	**227,20**
platine mat	**82 424 970-06**	**340,70**
platine	**82 424 970-08**	**340,70**
laiton brossé	**82 424 970-28**	**449,80**
Dark Platinum matt	**82 424 970-99**	**408,90**

Accessoires recommandés

Commande de vidage individuelle manuelle Commande manuelle

Détails et accessoires, voir page 106

		Euro
chrome	**10 712 970-00**	**159,80**
platine mat	**10 712 970-06**	**240,10**
platine	**10 712 970-08**	**255,70**
laiton brossé	**10 712 970-28**	**316,50**
Dark Platinum matt	**10 712 970-99**	**239,70**

33 800 760

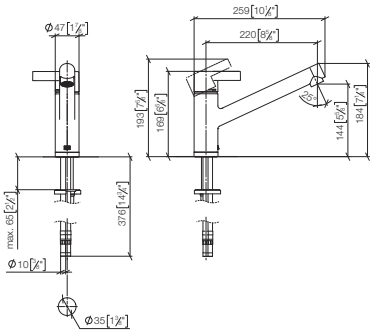

Mitigeur monocommande

- **saillie 220 mm**
- bec pivotant 130°
- jet enrichi en air
- débit d'eau maxi. 8 l/min avec une pression d'écoulement de 3 bars
- sans plomb

		Euro
chrome	**33 800 760-00**	**484,10**
platine mat	**33 800 760-06**	**629,20**
platine	**33 800 760-08**	**774,60**
laiton brossé	**33 800 760-28**	**958,50**
Dark Platinum matt	**33 800 760-99**	**726,10**

Accessoires recommandés

Distributeur sans rosace

Détails et accessoires, voir page 105

		Euro
chrome	**82 424 970-00**	**227,20**
platine mat	**82 424 970-06**	**340,70**
platine	**82 424 970-08**	**340,70**
laiton brossé	**82 424 970-28**	**449,80**
Dark Platinum matt	**82 424 970-99**	**408,90**

Accessoires recommandés

Commande de vidage individuelle manuelle Commande manuelle

Détails et accessoires, voir page 106

		Euro
chrome	**10 712 970-00**	**159,80**
platine mat	**10 712 970-06**	**240,10**
platine	**10 712 970-08**	**255,70**
laiton brossé	**10 712 970-28**	**316,50**
Dark Platinum matt	**10 712 970-99**	**239,70**

Lot

Sieger Design

Vous trouverez toutes les informations à ce sujet sur le site **www.dornbracht.com** à la rubrique Professional.

32 800 680

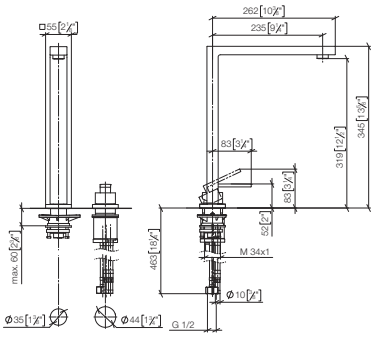

Mitigeur à deux trous avec rosaces individuelles

- **saillie 235 mm**
- bec pivotant 360°
- jet enrichi en air
- débit d'eau maxi. 8 l/min avec une pression d'écoulement de 3 bars
- sans plomb

Mitigeur à positionner librement.

		Euro
chrome	**32 800 680-00**	**1.474,60**
platine mat	**32 800 680-06**	**2.212,00**
platine	**32 800 680-08**	**2.359,40**
laiton brossé	**32 800 680-28**	**2.919,70**
Dark Platinum matt	**32 800 680-99**	**2.212,10**

Accessoires recommandés

Distributeur avec rosace

Détails et accessoires, voir page 104

		Euro
chrome	**82 439 970-00**	**282,90**
platine mat	**82 439 970-06**	**452,70**
platine	**82 439 970-08**	**452,70**
laiton brossé	**82 439 970-28**	**560,20**
Dark Platinum matt	**82 439 970-99**	**509,30**

Accessoires recommandés

Commande de vidage individuelle manuelle Commande manuelle

Détails et accessoires, voir page 106

		Euro
chrome	**10 711 970-00**	**159,80**
platine mat	**10 711 970-06**	**240,10**
platine	**10 711 970-08**	**255,70**
laiton brossé	**10 711 970-28**	**316,50**
Dark Platinum matt	**10 711 970-99**	**239,70**

32 800 680 + 27 722 970

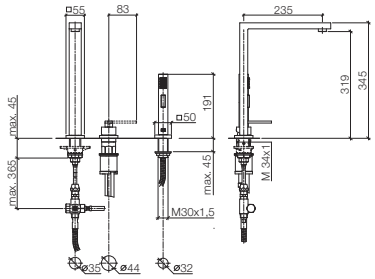

Mitigeur à deux trous avec rosaces individuelles avec douchette extractible

- **saillie 235 mm**
- bec pivotant 360°
- jet enrichi en air et jet douchette
- inverseur automatique sortie/douchette
- flexible de douchette tressé 1500 mm
- tête de douchette avec système anticalcaire
- débit d'eau maxi. 8 l/min avec une pression d'écoulement de 3 bars
- sans plomb

Avec sécurité anti-retour.

Mitigeur à positionner librement.

		Euro
chrome	**1x 32 800 680-00**	1.474,60
	1x 27 722 970-00	490,70
	Prix total:	**1.965,30**
platine mat	**1x 32 800 680-06**	2.212,00
	1x 27 722 970-06	736,00
	Prix total:	**2.948,00**
platine	**1x 32 800 680-08**	2.359,40
	1x 27 722 970-08	736,00
	Prix total:	**3.095,40**
laiton brossé	**1x 32 800 680-28**	2.919,70
	1x 27 722 970-28	971,60
	Prix total:	**3.891,30**
Dark Platinum matt	**1x 32 800 680-99**	2.212,10
	1x 27 722 970-99	736,10
	Prix total:	**2.948,20**

Accessoires recommandés

Distributeur avec rosace

Détails et accessoires, voir page 104

		Euro
chrome	**82 439 970-00**	**282,90**
platine mat	**82 439 970-06**	**452,70**
platine	**82 439 970-08**	**452,70**
laiton brossé	**82 439 970-28**	**560,20**
Dark Platinum matt	**82 439 970-99**	**509,30**

Accessoires recommandés

Commande de vidage individuelle manuelle Commande manuelle

Détails et accessoires, voir page 106

		Euro
chrome	**10 711 970-00**	**159,80**
platine mat	**10 711 970-06**	**240,10**
platine	**10 711 970-08**	**255,70**
laiton brossé	**10 711 970-28**	**316,50**
Dark Platinum matt	**10 711 970-99**	**239,70**

32 800 680 + 27 784 970

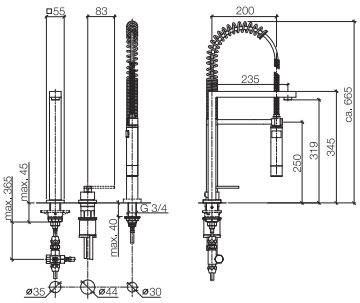

Mitigeur à deux trous avec rosaces individuelles avec douchette pendulaire

- **saillie 235 mm**
- bec pivotant 360°
- jet enrichi en air et jet douchette
- inverseur automatique sortie/douchette
- tête de douchette avec système anticalcaire
- débit d'eau maxi. 8 l/min avec une pression d'écoulement de 3 bars
- sans plomb

Avec sécurité anti-retour.

Mitigeur à positionner librement.

		Euro
chrome	**1x 32 800 680-00**	1.474,60
	1x 27 784 970-00	1.170,00
	Prix total:	**2.644,60**
platine mat	**1x 32 800 680-06**	2.212,00
	1x 27 784 970-06	1.755,10
	Prix total:	**3.967,10**
platine	**1x 32 800 680-08**	2.359,40
	1x 27 784 970-08	1.872,10
	Prix total:	**4.231,50**

Accessoires recommandés

Distributeur avec rosace

Détails et accessoires, voir page 104

		Euro
chrome	**82 439 970-00**	**282,90**
platine mat	**82 439 970-06**	**452,70**
platine	**82 439 970-08**	**452,70**

Accessoires recommandés

Commande de vidage individuelle manuelle Commande manuelle

Détails et accessoires, voir page 106

		Euro
chrome	**10 711 970-00**	**159,80**
platine mat	**10 711 970-06**	**240,10**
platine	**10 711 970-08**	**255,70**

32 843 680

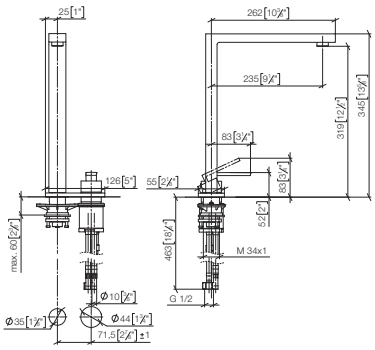

Mitigeur à deux trous sur plaque de recouvrement

- **saillie 235 mm**
- bec pivotant 360°
- jet enrichi en air
- plaque de recouvrement 126 x 55 mm
- entraxe 71 mm
- débit d'eau maxi. 8 l/min avec une pression d'écoulement de 3 bars
- sans plomb

		Euro
chrome	**32 843 680-00**	**1.474,60**
platine mat	**32 843 680-06**	**2.212,00**
platine	**32 843 680-08**	**2.359,40**
laiton brossé	**32 843 680-28**	**2.919,70**
Dark Platinum matt	**32 843 680-99**	**2.212,10**

Accessoires recommandés

Distributeur avec rosace

Détails et accessoires, voir page 104

		Euro
chrome	**82 439 970-00**	**282,90**
platine mat	**82 439 970-06**	**452,70**
platine	**82 439 970-08**	**452,70**
laiton brossé	**82 439 970-28**	**560,20**
Dark Platinum matt	**82 439 970-99**	**509,30**

Accessoires recommandés

Commande de vidage individuelle manuelle Commande manuelle

Détails et accessoires, voir page 106

		Euro
chrome	**10 711 970-00**	**159,80**
platine mat	**10 711 970-06**	**240,10**
platine	**10 711 970-08**	**255,70**
laiton brossé	**10 711 970-28**	**316,50**
Dark Platinum matt	**10 711 970-99**	**239,70**

32 843 680 + 27 722 970

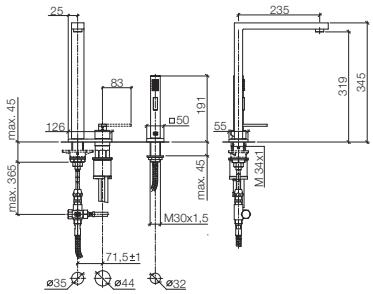

Mitigeur à deux trous sur plaque de recouvrement avec douchette extractible

- **saillie 235 mm**
- bec pivotant 360°
- jet enrichi en air et jet douchette
- plaque de recouvrement 126 x 55 mm
- entraxe 71 mm
- flexible de douchette tressé 1500 mm
- inverseur automatique sortie/douchette
- tête de douchette avec système anticalcaire
- débit d'eau maxi. 8 l/min avec une pression d'écoulement de 3 bars
- sans plomb

Avec sécurité anti-retour.

		Euro
chrome	**1x 32 843 680-00**	1.474,60
	1x 27 722 970-00	490,70
	Prix total:	**1.965,30**
platine mat	**1x 32 843 680-06**	2.212,00
	1x 27 722 970-06	736,00
	Prix total:	**2.948,00**
platine	**1x 32 843 680-08**	2.359,40
	1x 27 722 970-08	736,00
	Prix total:	**3.095,40**
laiton brossé	**1x 32 843 680-28**	2.919,70
	1x 27 722 970-28	971,60
	Prix total:	**3.891,30**
Dark Platinum matt	**1x 32 843 680-99**	2.212,10
	1x 27 722 970-99	736,10
	Prix total:	**2.948,20**

Accessoires recommandés

Distributeur avec rosace

Détails et accessoires, voir page 104

		Euro
chrome	**82 439 970-00**	**282,90**
platine mat	**82 439 970-06**	**452,70**
platine	**82 439 970-08**	**452,70**
laiton brossé	**82 439 970-28**	**560,20**
Dark Platinum matt	**82 439 970-99**	**509,30**

Accessoires recommandés

Commande de vidage individuelle manuelle Commande manuelle

Détails et accessoires, voir page 106

		Euro
chrome	**10 711 970-00**	**159,80**
platine mat	**10 711 970-06**	**240,10**
platine	**10 711 970-08**	**255,70**
laiton brossé	**10 711 970-28**	**316,50**
Dark Platinum matt	**10 711 970-99**	**239,70**

32 843 680 + 27 784 970

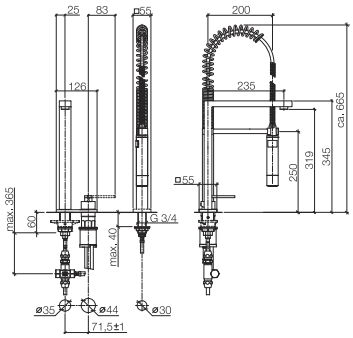

Mitigeur à deux trous sur plaque de recouvrement avec douchette pendulaire

- **saillie 235 mm**
- bec pivotant 360°
- jet enrichi en air et jet douchette
- plaque de recouvrement 126 x 55 mm
- entraxe 71 mm
- inverseur automatique sortie/douchette
- tête de douchette avec système anticalcaire
- débit d'eau maxi. 8 l/min avec une pression d'écoulement de 3 bars
- sans plomb

Avec sécurité anti-retour.

		Euro
chrome	**1x 32 843 680-00**	1.474,60
	1x 27 784 970-00	1.170,00
	Prix total:	**2.644,60**
platine mat	**1x 32 843 680-06**	2.212,00
	1x 27 784 970-06	1.755,10
	Prix total:	**3.967,10**
platine	**1x 27 784 970-08**	1.872,10
	1x 32 843 680-08	2.359,40
	Prix total:	**4.231,50**

Accessoires recommandés

Distributeur avec rosace

Détails et accessoires, voir page 104

		Euro
chrome	**82 439 970-00**	**282,90**
platine mat	**82 439 970-06**	**452,70**
platine	**82 439 970-08**	**452,70**

Accessoires recommandés

Commande de vidage individuelle manuelle Commande manuelle

Détails et accessoires, voir page 106

		Euro
chrome	**10 711 970-00**	**159,80**
platine mat	**10 711 970-06**	**240,10**
platine	**10 711 970-08**	**255,70**

32 805 680

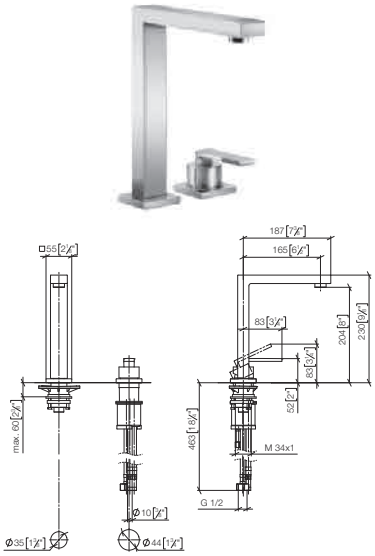

BAR TAP Mitigeur à deux trous avec rosaces individuelles

- **saillie 165 mm**
- bec pivotant 360°
- jet enrichi en air
- débit d'eau maxi. 8 l/min avec une pression d'écoulement de 3 bars
- sans plomb

Mitigeur à positionner librement.

		Euro
chrome	**32 805 680-00**	**1.153,80**
platine mat	**32 805 680-06**	**1.730,80**
platine	**32 805 680-08**	**1.846,10**
laiton brossé	**32 805 680-28**	**2.284,60**
Dark Platinum matt	**32 805 680-99**	**1.730,70**

Accessoires recommandés

Distributeur avec rosace

Détails et accessoires, voir page 104

		Euro
chrome	**82 439 970-00**	**282,90**
platine mat	**82 439 970-06**	**452,70**
platine	**82 439 970-08**	**452,70**
laiton brossé	**82 439 970-28**	**560,20**
Dark Platinum matt	**82 439 970-99**	**509,30**

Accessoires recommandés

Commande de vidage individuelle manuelle Commande manuelle

Détails et accessoires, voir page 106

		Euro
chrome	**10 711 970-00**	**159,80**
platine mat	**10 711 970-06**	**240,10**
platine	**10 711 970-08**	**255,70**
laiton brossé	**10 711 970-28**	**316,50**
Dark Platinum matt	**10 711 970-99**	**239,70**

17 861 680

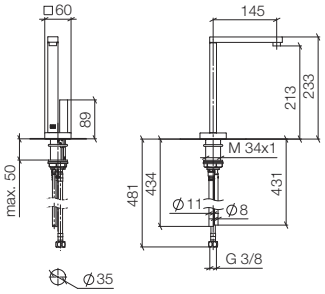

HOT & COLD WATER DISPENSER

- **saillie 145 mm**
- bec fixe thermoisolant
- jet laminaire
- fourniture d'eau chaude (93 °C max.) filtrée
- distribution d'eau froide, filtrée
- débit d'eau maxi. 2 l/min avec une pression d'écoulement de 3 bars
- unité de commande prête à raccorder pour montage mural (135 mm x 160 mm x 60 mm)
- électrovanne
- bloc d'alimentation 100-230 V, 50-60 Hz, 18 W avec kit d'adaptateurs spécifiques aux pays
- sans plomb

Pour le bon fonctionnement du HOT & COLD WATER DISPENSER avec le réservoir d'eau chaude et le filtre, une pression d'écoulement minimale de 3 bars est nécessaire.

De plus, l'installation doit se faire au-dessus d'un évier de cuisine.

Il est nécessaire de changer la cartouche fi ltrante tous les 6 mois. Veuillez respecter les autres consignes fi gurant dans la notice de montage.

Vous trouverez des conseils de planification détaillés et des caractéristiques techniques sur le site www.dornbracht.com/professional

		Euro
chrome	**17 861 680-00**	**1.237,80**
platine mat	**17 861 680-06**	**1.856,70**
platine	**17 861 680-08**	**1.980,40**
laiton brossé	**17 861 680-28**	**2.450,80**
Dark Platinum matt	**17 861 680-99**	**1.856,70**

Accessoires requis

		Euro
Réservoir d'eau chaude avec filtre	**12 892 970 90**	**1.019,90**

Détails et accessoires, voir page 025

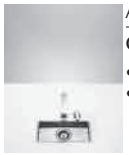

Accessoires recommandés

			Euro
Cuve simple **• 210 x 405 mm** **• à poser ou à installer à fleur de plan**	acier inoxydable brossé	**38 001 000-86**	**1.529,50**

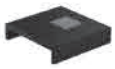

Accessoires recommandés

			Euro
DRINKING PLATE • à poser dans l'évier simple	noir	**84 710 000-13**	**168,80**

Détails et accessoires, voir page 108

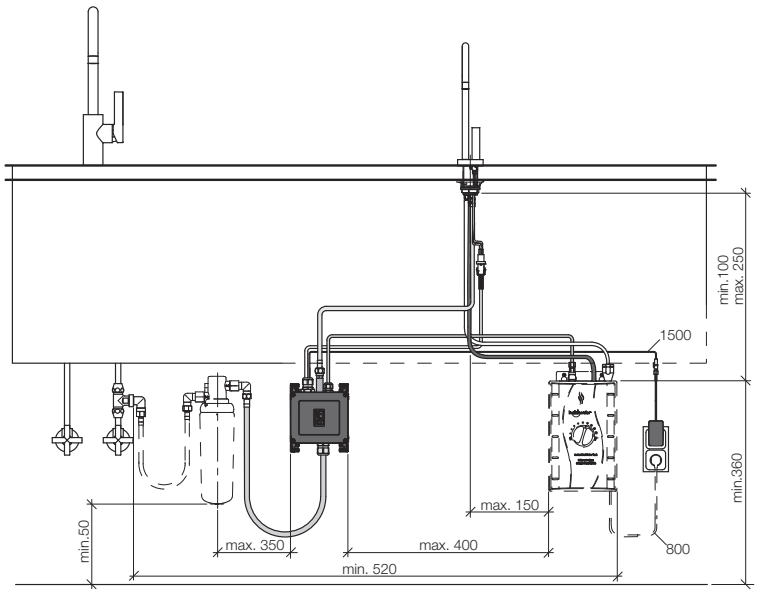

36 860 680

Mitigeur mural sur plaque de recouvrement

- **saillie 221 mm**
- bec déverseur fixe
- jet enrichi en air
- plaque de recouvrement 178 x 78 mm
- débit d'eau maxi. 5,7 l/min avec une pression d'écoulement de 3 bars
- sans plomb

		Euro
chrome	**36 860 680-00**	**1.057,80**
platine mat	**36 860 680-06**	**1.586,60**
platine	**36 860 680-08**	**1.692,60**
laiton brossé	**36 860 680-28**	**2.094,50**
Dark Platinum matt	**36 860 680-99**	**1.586,70**

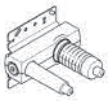

Accessoires requis

			Euro
Mitigeur monocommande mural à encastrer mitigeur à droite • profondeur de montage mini. 80 mm • profondeur de montage max. 95 mm Détails et accessoires, voir page 112	Parties à encastrer	**35 860 970 90**	**186,20**

Accessoires requis

			Euro
Mitigeur monocommande mural à encastrer mitigeur à droite **ATTENTION:Non approprié pour montage encastré.Raccordement par robinets d'équerre, fixation par vissage sur la paroi arrière.** Détails et accessoires, voir page 113	Parties à encastrer	**35 816 970 90**	**319,70**

Meta.02

Sieger Design

Vous trouverez toutes les informations à ce sujet sur le site **www.dornbracht.com** à la rubrique Professional.

Meta.02 Sieger Design

33 810 625

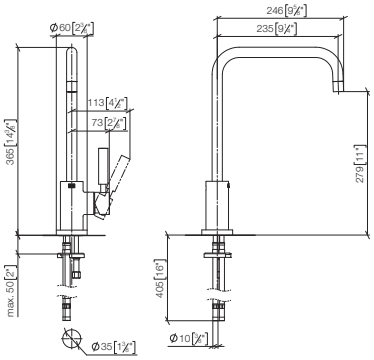

Mitigeur monocommande

- **saillie 235 mm**
- bec pivotant 360°
- jet enrichi en air
- débit d'eau maxi. 7 l/min avec une pression d'écoulement de 3 bars
- sans plomb

		Euro
chrome	**33 810 625-00**	**658,00**
platine mat	**33 810 625-06**	**987,40**
platine	**33 810 625-08**	**1.052,80**
laiton brossé	**33 810 625-28**	**1.302,80**
Dark Platinum matt	**33 810 625-99**	**987,10**

Accessoires recommandés

Distributeur avec rosace

Détails et accessoires, voir page 104

		Euro
chrome	**82 434 970-00**	**247,50**
platine mat	**82 434 970-06**	**396,00**
platine	**82 434 970-08**	**396,00**
laiton brossé	**82 434 970-28**	**489,90**
Dark Platinum matt	**82 434 970-99**	**445,40**

Accessoires recommandés

Commande de vidage individuelle manuelle Commande manuelle

Détails et accessoires, voir page 105

		Euro
chrome	**10 710 970-00**	**159,80**
platine mat	**10 710 970-06**	**240,10**
platine	**10 710 970-08**	**255,70**
laiton brossé	**10 710 970-28**	**316,50**
Dark Platinum matt	**10 710 970-99**	**239,70**

33 820 625 + 27 721 970

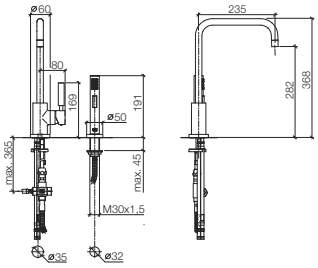

Mitigeur monocommande avec douchette extractible

- **saillie 235 mm**
- bec pivotant 360°
- jet enrichi en air et jet douchette
- flexible de douchette tressé 1500 mm
- inverseur automatique sortie/douchette
- tête de douchette avec système anticalcaire
- débit d'eau maxi. 7 l/min avec une pression d'écoulement de 3 bars
- sans plomb

Avec sécurité anti-retour.

		Euro
chrome	**1x 33 820 625-00**	658,00
	1x 27 721 970-00	452,40
	Prix total:	**1.110,40**
platine mat	**1x 33 820 625-06**	987,40
	1x 27 721 970-06	678,70
	Prix total:	**1.666,10**
platine	**1x 33 820 625-08**	1.052,80
	1x 27 721 970-08	678,70
	Prix total:	**1.731,50**
laiton brossé	**1x 33 820 625-28**	1.302,80
	1x 27 721 970-28	895,70
	Prix total:	**2.198,50**
Dark Platinum matt	**1x 33 820 625-99**	987,10
	1x 27 721 970-99	678,60
	Prix total:	**1.665,70**

Accessoires recommandés

Distributeur avec rosace

Détails et accessoires, voir page 104

		Euro
chrome	**82 434 970-00**	**247,50**
platine mat	**82 434 970-06**	**396,00**
platine	**82 434 970-08**	**396,00**
laiton brossé	**82 434 970-28**	**489,90**
Dark Platinum matt	**82 434 970-99**	**445,40**

Accessoires recommandés

Commande de vidage individuelle manuelle Commande manuelle

Détails et accessoires, voir page 105

		Euro
chrome	**10 710 970-00**	**159,80**
platine mat	**10 710 970-06**	**240,10**
platine	**10 710 970-08**	**255,70**
laiton brossé	**10 710 970-28**	**316,50**
Dark Platinum matt	**10 710 970-99**	**239,70**

33 820 625 + 27 789 970

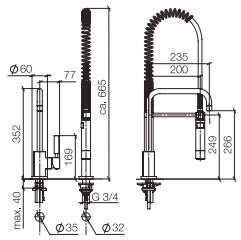

Mitigeur monocommande avec douchette pendulaire

- **saillie 235 mm**
- bec pivotant 360°
- jet enrichi en air et jet douchette
- inverseur automatique sortie/douchette
- tête de douchette avec système anticalcaire
- débit d'eau maxi. 7 l/min avec une pression d'écoulement de 3 bars
- sans plomb

Avec sécurité anti-retour.

		Euro
chrome	**1x 33 820 625-00**	658,00
	1x 27 789 970-00	1.104,60
	Prix total:	**1.762,60**
platine mat	**1x 33 820 625-06**	987,40
	1x 27 789 970-06	1.656,40
	Prix total:	**2.643,80**
platine	**1x 33 820 625-08**	1.052,80
	1x 27 789 970-08	1.767,30
	Prix total:	**2.820,10**

Accessoires recommandés

Distributeur avec rosace

Détails et accessoires, voir page 104

		Euro
chrome	**82 434 970-00**	**247,50**
platine mat	**82 434 970-06**	**396,00**
platine	**82 434 970-08**	**396,00**

Accessoires recommandés

Commande de vidage individuelle manuelle Commande manuelle

Détails et accessoires, voir page 105

		Euro
chrome	**10 710 970-00**	**159,80**
platine mat	**10 710 970-06**	**240,10**
platine	**10 710 970-08**	**255,70**

32 800 625

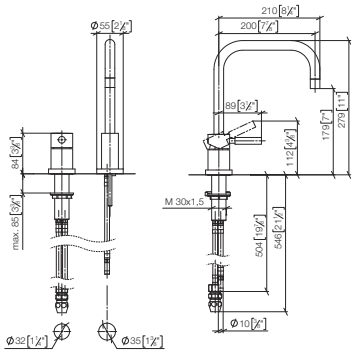

Mitigeur à deux trous avec rosaces individuelles

- **saillie 200 mm**
- bec pivotant 360°
- jet enrichi en air
- débit d'eau maxi. 7 l/min avec une pression d'écoulement de 3 bars
- sans plomb

Mitigeur à positionner librement.

		Euro
chrome	**32 800 625-00**	**732,60**
platine mat	**32 800 625-06**	**1.098,60**
platine	**32 800 625-08**	**1.172,10**
laiton brossé	**32 800 625-28**	**1.450,60**
Dark Platinum matt	**32 800 625-99**	**1.098,80**

Accessoires recommandés

Distributeur avec rosace

Détails et accessoires, voir page 104

		Euro
chrome	**82 434 970-00**	**247,50**
platine mat	**82 434 970-06**	**396,00**
platine	**82 434 970-08**	**396,00**
laiton brossé	**82 434 970-28**	**489,90**
Dark Platinum matt	**82 434 970-99**	**445,40**

Accessoires recommandés

Commande de vidage individuelle manuelle Commande manuelle

Détails et accessoires, voir page 105

		Euro
chrome	**10 710 970-00**	**159,80**
platine mat	**10 710 970-06**	**240,10**
platine	**10 710 970-08**	**255,70**
laiton brossé	**10 710 970-28**	**316,50**
Dark Platinum matt	**10 710 970-99**	**239,70**

Meta.02 Sieger Design

32 800 625 + 27 721 970

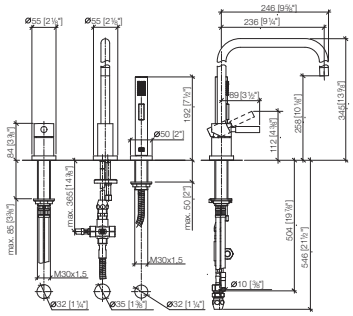

Mitigeur à deux trous avec rosaces individuelles avec douchette extractible

- **saillie 200 mm**
- bec pivotant 360°
- jet enrichi en air et jet douchette
- flexible de douchette tressé 1500 mm
- inverseur automatique sortie/douchette
- tête de douchette avec système anticalcaire
- débit d'eau maxi. 7 l/min avec une pression d'écoulement de 3 bars
- sans plomb

Avec sécurité anti-retour.

Mitigeur à positionner librement.

		Euro
chrome	**1x 32 800 625-00**	732,60
	1x 27 721 970-00	452,40
	Prix total:	**1.185,00**
platine mat	**1x 32 800 625-06**	1.098,60
	1x 27 721 970-06	678,70
	Prix total:	**1.777,30**
platine	**1x 32 800 625-08**	1.172,10
	1x 27 721 970-08	678,70
	Prix total:	**1.850,80**
laiton brossé	**1x 32 800 625-28**	1.450,60
	1x 27 721 970-28	895,70
	Prix total:	**2.346,30**
Dark Platinum matt	**1x 32 800 625-99**	1.098,80
	1x 27 721 970-99	678,60
	Prix total:	**1.777,40**

Accessoires recommandés

Distributeur avec rosace

Détails et accessoires, voir page 104

		Euro
chrome	**82 434 970-00**	**247,50**
platine mat	**82 434 970-06**	**396,00**
platine	**82 434 970-08**	**396,00**
laiton brossé	**82 434 970-28**	**489,90**
Dark Platinum matt	**82 434 970-99**	**445,40**

Accessoires recommandés

Commande de vidage individuelle manuelle Commande manuelle

Détails et accessoires, voir page 105

		Euro
chrome	**10 710 970-00**	**159,80**
platine mat	**10 710 970-06**	**240,10**
platine	**10 710 970-08**	**255,70**
laiton brossé	**10 710 970-28**	**316,50**
Dark Platinum matt	**10 710 970-99**	**239,70**

32 800 625 + 27 789 970

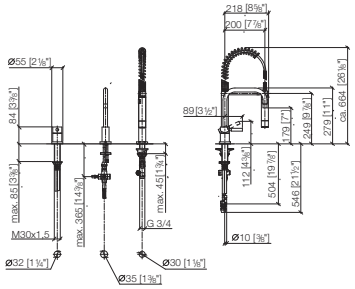

Mitigeur à deux trous avec rosaces individuelles avec douchette pendulaire

- **saillie 200 mm**
- bec pivotant 360°
- jet enrichi en air et jet douchette
- inverseur automatique sortie/douchette
- tête de douchette avec système anticalcaire
- débit d'eau maxi. 7 l/min avec une pression d'écoulement de 3 bars
- sans plomb

Avec sécurité anti-retour.

Mitigeur à positionner librement.

		Euro
chrome	**1x 32 800 625-00**	732,60
	1x 27 789 970-00	1.104,60
	Prix total:	**1.837,20**
platine mat	**1x 32 800 625-06**	1.098,60
	1x 27 789 970-06	1.656,40
	Prix total:	**2.755,00**
platine	**1x 32 800 625-08**	1.172,10
	1x 27 789 970-08	1.767,30
	Prix total:	**2.939,40**

Accessoires recommandés

Distributeur avec rosace

Détails et accessoires, voir page 104

		Euro
chrome	**82 434 970-00**	**247,50**
platine mat	**82 434 970-06**	**396,00**
platine	**82 434 970-08**	**396,00**

Accessoires recommandés

Commande de vidage individuelle manuelle Commande manuelle

Détails et accessoires, voir page 105

		Euro
chrome	**10 710 970-00**	**159,80**
platine mat	**10 710 970-06**	**240,10**
platine	**10 710 970-08**	**255,70**

32 815 625

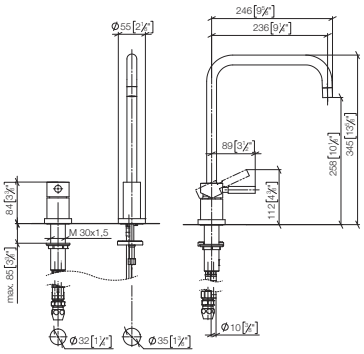

Mitigeur à deux trous avec rosaces individuelles

- **saillie 236 mm**
- bec pivotant 360°
- jet enrichi en air
- débit d'eau maxi. 7 l/min avec une pression d'écoulement de 3 bars
- sans plomb

Mitigeur à positionner librement.

		Euro
chrome	**32 815 625-00**	**813,00**
platine mat	**32 815 625-06**	**1.219,40**
platine	**32 815 625-08**	**1.300,90**
laiton brossé	**32 815 625-28**	**1.609,90**
Dark Platinum matt	**32 815 625-99**	**1.219,60**

Accessoires recommandés

Distributeur avec rosace

Détails et accessoires, voir page 104

		Euro
chrome	**82 434 970-00**	**247,50**
platine mat	**82 434 970-06**	**396,00**
platine	**82 434 970-08**	**396,00**
laiton brossé	**82 434 970-28**	**489,90**
Dark Platinum matt	**82 434 970-99**	**445,40**

Accessoires recommandés

Commande de vidage individuelle manuelle Commande manuelle

Détails et accessoires, voir page 105

		Euro
chrome	**10 710 970-00**	**159,80**
platine mat	**10 710 970-06**	**240,10**
platine	**10 710 970-08**	**255,70**
laiton brossé	**10 710 970-28**	**316,50**
Dark Platinum matt	**10 710 970-99**	**239,70**

Meta.02 Sieger Design

32 815 625 + 27 721 970

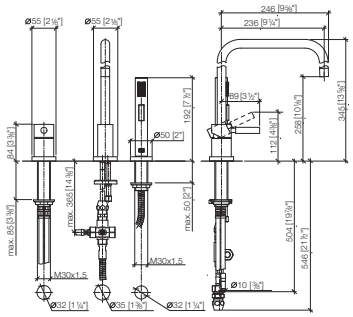

Mitigeur à deux trous avec rosaces individuelles avec douchette extractible

- **saillie 236 mm**
- bec pivotant 360°
- jet enrichi en air et jet douchette
- flexible de douchette tressé 1500 mm
- inverseur automatique sortie/douchette
- tête de douchette avec système anticalcaire
- débit d'eau maxi. 7 l/min avec une pression d'écoulement de 3 bars
- sans plomb

Avec sécurité anti-retour.

Mitigeur à positionner librement.

		Euro
chrome	**1x 32 815 625-00**	813,00
	1x 27 721 970-00	452,40
	Prix total:	**1.265,40**
platine mat	**1x 32 815 625-06**	1.219,40
	1x 27 721 970-06	678,70
	Prix total:	**1.898,10**
platine	**1x 32 815 625-08**	1.300,90
	1x 27 721 970-08	678,70
	Prix total:	**1.979,60**
laiton brossé	**1x 32 815 625-28**	1.609,90
	1x 27 721 970-28	895,70
	Prix total:	**2.505,60**
Dark Platinum matt	**1x 32 815 625-99**	1.219,60
	1x 27 721 970-99	678,60
	Prix total:	**1.898,20**

Accessoires recommandés

Distributeur avec rosace

Détails et accessoires, voir page 104

		Euro
chrome	**82 434 970-00**	**247,50**
platine mat	**82 434 970-06**	**396,00**
platine	**82 434 970-08**	**396,00**
laiton brossé	**82 434 970-28**	**489,90**
Dark Platinum matt	**82 434 970-99**	**445,40**

Accessoires recommandés

Commande de vidage individuelle manuelle Commande manuelle

Détails et accessoires, voir page 105

		Euro
chrome	**10 710 970-00**	**159,80**
platine mat	**10 710 970-06**	**240,10**
platine	**10 710 970-08**	**255,70**
laiton brossé	**10 710 970-28**	**316,50**
Dark Platinum matt	**10 710 970-99**	**239,70**

32 815 625 + 27 789 970

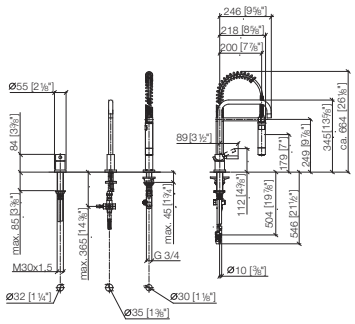

Mitigeur à deux trous avec rosaces individuelles avec douchette pendulaire

- **saillie 236 mm**
- bec pivotant 360°
- jet enrichi en air et jet douchette
- inverseur automatique sortie/douchette
- tête de douchette avec système anticalcaire
- débit d'eau maxi. 7 l/min avec une pression d'écoulement de 3 bars
- sans plomb

Avec sécurité anti-retour.

Mitigeur à positionner librement.

		Euro
chrome	**1x 32 815 625-00**	813,00
	1x 27 789 970-00	1.104,60
	Prix total:	**1.917,60**
platine mat	**1x 32 815 625-06**	1.219,40
	1x 27 789 970-06	1.656,40
	Prix total:	**2.875,80**
platine	**1x 32 815 625-08**	1.300,90
	1x 27 789 970-08	1.767,30
	Prix total:	**3.068,20**

Accessoires recommandés			Euro
Distributeur avec rosace	chrome	**82 434 970-00**	**247,50**
	platine mat	**82 434 970-06**	**396,00**
	platine	**82 434 970-08**	**396,00**

Détails et accessoires, voir page 104

Accessoires recommandés			Euro
Commande de vidage individuelle manuelle Commande manuelle	chrome	**10 710 970-00**	**159,80**
	platine mat	**10 710 970-06**	**240,10**
	platine	**10 710 970-08**	**255,70**

Détails et accessoires, voir page 105

17 861 625

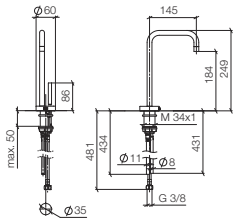

HOT & COLD WATER DISPENSER

- **saillie 145 mm**
- bec fixe thermoisolant
- jet laminaire
- fourniture d'eau chaude (93 °C max.) filtrée
- distribution d'eau froide, filtrée
- débit d'eau maxi. 2 l/min avec une pression d'écoulement de 3 bars
- unité de commande prête à raccorder pour montage mural (137 mm x 159 mm x 60 mm)
- électrovanne
- bloc d'alimentation 100-230 V, 50-60 Hz, 18 W avec kit d'adaptateurs spécifiques aux pays
- sans plomb

Pour le bon fonctionnement du HOT & COLD WATER DISPENSER avec le réservoir d'eau chaude et le filtre, une pression d'écoulement minimale de 3 bars est nécessaire.

De plus, l'installation doit se faire au-dessus d'un évier de cuisine.

Il est nécessaire de changer la cartouche fi ltrante tous les 6 mois. Veuillez respecter les autres consignes fi gurant dans la notice de montage.

Vous trouverez des conseils de planification détaillés et des caractéristiques techniques sur le site www.dornbracht.com/professional

		Euro
chrome	**17 861 625-00**	**887,00**
platine mat	**17 861 625-06**	**1.330,50**
platine	**17 861 625-08**	**1.419,20**
laiton brossé	**17 861 625-28**	**1.756,30**
Dark Platinum matt	**17 861 625-99**	**1.330,50**

Accessoires requis

		Euro
Réservoir d'eau chaude avec filtre	**12 892 970 90**	**1.019,90**

Détails et accessoires, voir page 025

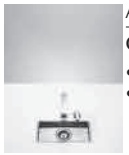

Accessoires recommandés

			Euro
Cuve simple **• 210 x 405 mm** **• à poser ou à installer à fleur de plan**	acier inoxydable brossé	**38 001 000-86**	**1.529,50**

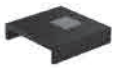

Accessoires recommandés

			Euro
DRINKING PLATE • à poser dans l'évier simple	noir	**84 710 000-13**	**168,80**

Détails et accessoires, voir page 108

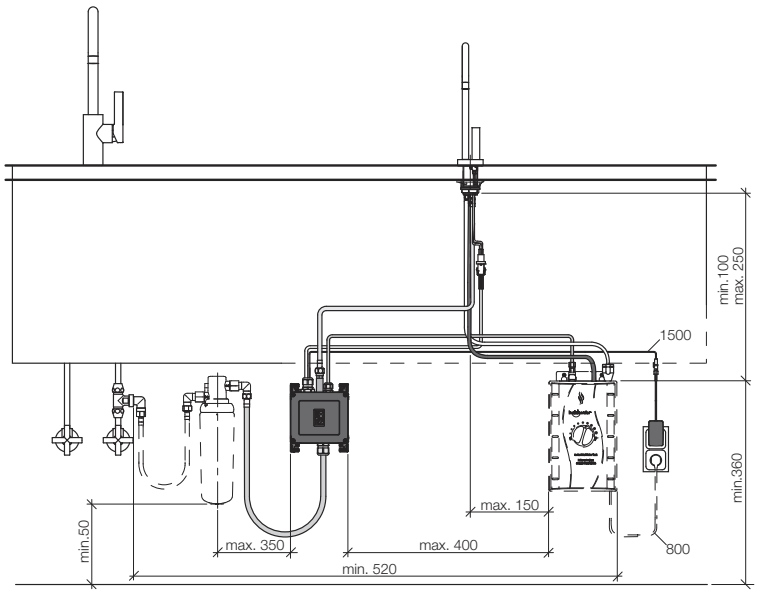

36 880 625

Mitigeur mural avec rosaces individuelles

- **saillie 227 mm**
- bec orientable
- jet enrichi en air
- débit d'eau maxi. 7 l/min avec une pression d'écoulement de 3 bars
- sans plomb

		Euro
chrome	**36 880 625-00**	**871,80**
platine mat	**36 880 625-06**	**1.307,60**
platine	**36 880 625-08**	**1.394,90**
laiton brossé	**36 880 625-28**	**1.726,20**
Dark Platinum matt	**36 880 625-99**	**1.304,90**

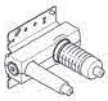

Accessoires requis

		Euro
Mitigeur monocommande mural à encastrer mitigeur à droite • profondeur de montage mini. 80 mm • profondeur de montage max. 95 mm Détails et accessoires, voir page 112	Parties à encastrer **35 860 970 90**	**186,20**

Accessoires requis

		Euro
Mitigeur monocommande mural à encastrer mitigeur à droite **ATTENTION:Non approprié pour montage encastré.Raccordement par robinets d'équerre, fixation par vissage sur la paroi arrière.** Détails et accessoires, voir page 113	Parties à encastrer **35 816 970 90**	**319,70**

36 881 625

Mitigeur mural avec rosaces individuelles

- **saillie 302 mm**
- bec orientable
- jet enrichi en air
- débit d'eau maxi. 7 l/min avec une pression d'écoulement de 3 bars
- sans plomb

		Euro
chrome	**36 881 625-00**	**924,40**
platine mat	**36 881 625-06**	**1.386,90**
platine	**36 881 625-08**	**1.479,10**
laiton brossé	**36 881 625-28**	**1.830,30**
Dark Platinum matt	**36 881 625-99**	**1.383,70**

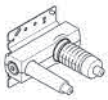

Accessoires requis

		Euro
Mitigeur monocommande mural à encastrer mitigeur à droite • profondeur de montage mini. 80 mm • profondeur de montage max. 95 mm Détails et accessoires, voir page 112	Parties à encastrer **35 860 970 90**	**186,20**

Accessoires requis

		Euro
Mitigeur monocommande mural à encastrer mitigeur à droite **ATTENTION:Non approprié pour montage encastré.Raccordement par robinets d'équerre, fixation par vissage sur la paroi arrière.** Détails et accessoires, voir page 113	Parties à encastrer **35 816 970 90**	**319,70**

36 882 625

Mitigeur mural avec rosaces individuelles avec bec déverseur extensible

- **saillie 325 mm**
- bec orientable
- jet enrichi en air
- débit d'eau maxi. 7 l/min avec une pression d'écoulement de 3 bars
- sans plomb

		Euro
chrome	**36 882 625-00**	**940,50**
platine mat	**36 882 625-06**	**1.411,00**
platine	**36 882 625-08**	**1.504,90**
laiton brossé	**36 882 625-28**	**1.862,30**
Dark Platinum matt	**36 882 625-99**	**1.408,00**

Accessoires requis

			Euro
Mitigeur monocommande mural à encastrer mitigeur à droite • profondeur de montage mini. 80 mm • profondeur de montage max. 95 mm Détails et accessoires, voir page 112	Parties à encastrer	**35 860 970 90**	**186,20**

Accessoires requis

			Euro
Mitigeur monocommande mural à encastrer mitigeur à droite **ATTENTION:Non approprié pour montage encastré.Raccordement par robinets d'équerre, fixation par vissage sur la paroi arrière.** Détails et accessoires, voir page 113	Parties à encastrer	**35 816 970 90**	**319,70**

Sync

Sieger Design

Vous trouverez toutes les informations à ce sujet sur le site **www.dornbracht.com** à la rubrique Professional.

33 875 895

Mitigeur monocommande Pull-down avec fonction douchette

- **saillie 240 mm**
- bec pivotant 360°
- limiteur optionnel, orientable 110°
- jet laminaire et jet douchette
- Flexible de douche en métal 1800 mm
- tête de douchette avec système anticalcaire
- débit d'eau maxi. 10,4 l/min avec une pression d'écoulement de 3 bars
- sans plomb

Avec sécurité anti-retour.

		Euro
chrome	**33 875 895-00**	**803,80**
platine mat	**33 875 895-06**	**1.044,90**
platine	**33 875 895-08**	**1.286,00**
laiton brossé	**33 875 895-28**	**1.591,50**
Dark Platinum matt	**33 875 895-99**	**1.205,70**

Accessoires recommandés

Distributeur sans rosace

Détails et accessoires, voir page 105

		Euro
chrome	**82 424 970-00**	**227,20**
platine mat	**82 424 970-06**	**340,70**
platine	**82 424 970-08**	**340,70**
laiton brossé	**82 424 970-28**	**449,80**
Dark Platinum matt	**82 424 970-99**	**408,90**

Accessoires recommandés

Commande de vidage individuelle manuelle Commande manuelle

Détails et accessoires, voir page 106

		Euro
chrome	**10 712 970-00**	**159,80**
platine mat	**10 712 970-06**	**240,10**
platine	**10 712 970-08**	**255,70**
laiton brossé	**10 712 970-28**	**316,50**
Dark Platinum matt	**10 712 970-99**	**239,70**

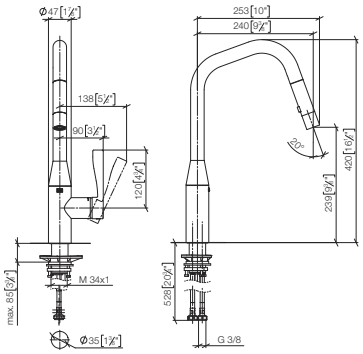

33 870 895

Mitigeur monocommande Pull-down avec fonction douchette

- **saillie 240 mm**
- bec pivotant 360°
- limiteur optionnel, orientable 110°
- jet laminaire et jet douchette
- Flexible de douche en métal 1800 mm
- tête de douchette avec système anticalcaire
- débit d'eau maxi. 10,4 l/min avec une pression d'écoulement de 3 bars
- sans plomb

Avec sécurité anti-retour.

		Euro
chrome	**33 870 895-00**	**803,80**
platine mat	**33 870 895-06**	**1.044,90**
platine	**33 870 895-08**	**1.286,00**
laiton brossé	**33 870 895-28**	**1.591,50**
Dark Platinum matt	**33 870 895-99**	**1.205,70**

Accessoires recommandés

Distributeur sans rosace

Détails et accessoires, voir page 105

		Euro
chrome	**82 424 970-00**	**227,20**
platine mat	**82 424 970-06**	**340,70**
platine	**82 424 970-08**	**340,70**
laiton brossé	**82 424 970-28**	**449,80**
Dark Platinum matt	**82 424 970-99**	**408,90**

Accessoires recommandés

Commande de vidage individuelle manuelle Commande manuelle

Détails et accessoires, voir page 106

		Euro
chrome	**10 712 970-00**	**159,80**
platine mat	**10 712 970-06**	**240,10**
platine	**10 712 970-08**	**255,70**
laiton brossé	**10 712 970-28**	**316,50**
Dark Platinum matt	**10 712 970-99**	**239,70**

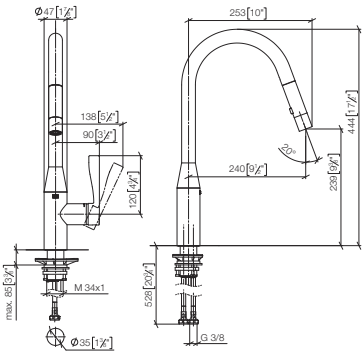

33 865 895

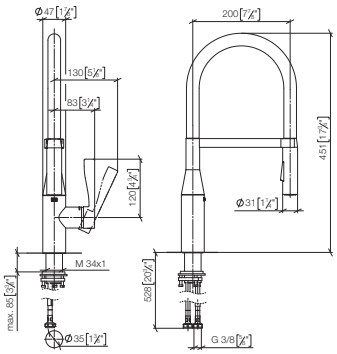

Mitigeur monocommande Profi

- **saillie 200 mm**
- Flexible en silicone avec un rayon d'action allant jusqu'à 350 mm
- orientable 360°
- limiteur optionnel, orientable 110°
- jet enrichi en air et jet douchette
- tête de douchette avec système anticalcaire
- débit d'eau maxi. 9,5 l/min avec une pression d'écoulement de 3 bars
- sans plomb

Avec sécurité anti-retour.

		Euro
chrome	**33 865 895-00**	**1.045,00**
platine mat	**33 865 895-06**	**1.358,30**
platine	**33 865 895-08**	**1.672,00**
laiton brossé	**33 865 895-28**	**2.069,10**
Dark Platinum matt	**33 865 895-99**	**1.567,40**

Accessoires recommandés

			Euro
Distributeur sans rosace	chrome	**82 424 970-00**	**227,20**
	platine mat	**82 424 970-06**	**340,70**
	platine	**82 424 970-08**	**340,70**
	laiton brossé	**82 424 970-28**	**449,80**
	Dark Platinum matt	**82 424 970-99**	**408,90**

Détails et accessoires, voir page 105

Accessoires recommandés

			Euro
Commande de vidage individuelle manuelle Commande manuelle	chrome	**10 712 970-00**	**159,80**
	platine mat	**10 712 970-06**	**240,10**
	platine	**10 712 970-08**	**255,70**
	laiton brossé	**10 712 970-28**	**316,50**
	Dark Platinum matt	**10 712 970-99**	**239,70**

Détails et accessoires, voir page 106

Tara.

Sieger Design

Vous trouverez toutes les informations à ce sujet sur le site **www.dornbracht.com** à la rubrique Professional.

Tara. Sieger Design

22 815 892

Mélangeur monotrou

- **saillie 235 mm**
- bec pivotant 360°
- jet enrichi en air
- débit d'eau maxi. 7 l/min avec une pression d'écoulement de 3 bars
- sans plomb

		Euro
chrome	**22 815 892-00**	**505,00**
platine mat	**22 815 892-06**	**757,90**
platine	**22 815 892-08**	**808,00**
laiton brossé	**22 815 892-28**	**999,90**
Dark Platinum matt	**22 815 892-99**	**757,60**

Accessoires recommandés

Distributeur avec rosace

Détails et accessoires, voir page 104

		Euro
chrome	**82 434 970-00**	**247,50**
platine mat	**82 434 970-06**	**396,00**
platine	**82 434 970-08**	**396,00**
laiton brossé	**82 434 970-28**	**489,90**
Dark Platinum matt	**82 434 970-99**	**445,40**

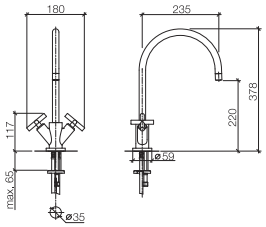

Accessoires recommandés

Commande de vidage individuelle manuelle Commande manuelle

Détails et accessoires, voir page 105

		Euro
chrome	**10 710 970-00**	**159,80**
platine mat	**10 710 970-06**	**240,10**
platine	**10 710 970-08**	**255,70**
laiton brossé	**10 710 970-28**	**316,50**
Dark Platinum matt	**10 710 970-99**	**239,70**

20 815 892

Mélangeur à trois trous

- **saillie 235 mm**
- bec pivotant 360°
- jet enrichi en air
- débit d'eau maxi. 7 l/min avec une pression d'écoulement de 3 bars
- sans plomb

		Euro
chrome	**20 815 892-00**	**947,70**
platine mat	**20 815 892-06**	**1.422,10**
platine	**20 815 892-08**	**1.516,30**
laiton brossé	**20 815 892-28**	**1.876,40**
Dark Platinum matt	**20 815 892-99**	**1.421,60**

Accessoires recommandés

Distributeur avec rosace

Détails et accessoires, voir page 104

		Euro
chrome	**82 434 970-00**	**247,50**
platine mat	**82 434 970-06**	**396,00**
platine	**82 434 970-08**	**396,00**
laiton brossé	**82 434 970-28**	**489,90**
Dark Platinum matt	**82 434 970-99**	**445,40**

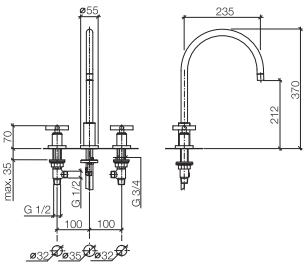

Accessoires recommandés

Commande de vidage individuelle manuelle Commande manuelle

Détails et accessoires, voir page 105

		Euro
chrome	**10 710 970-00**	**159,80**
platine mat	**10 710 970-06**	**240,10**
platine	**10 710 970-08**	**255,70**
laiton brossé	**10 710 970-28**	**316,50**
Dark Platinum matt	**10 710 970-99**	**239,70**

20 815 892 + 27 721 970

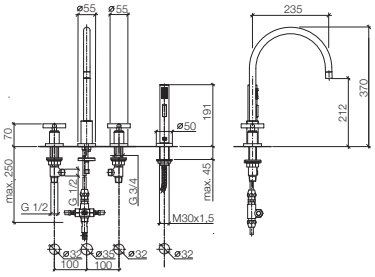

Mélangeur à trois trous avec douchette extractible

- **saillie 235 mm**
- bec pivotant 360°
- jet enrichi en air et jet douchette
- flexible de douchette tressé 1500 mm
- inverseur automatique sortie/douchette
- tête de douchette avec système anticalcaire
- débit d'eau maxi. 7 l/min avec une pression d'écoulement de 3 bars
- sans plomb

Avec sécurité anti-retour.

		Euro
chrome	**1x 20 815 892-00**	947,70
	1x 27 721 970-00	452,40
	Prix total:	**1.400,10**
platine mat	**1x 20 815 892-06**	1.422,10
	1x 27 721 970-06	678,70
	Prix total:	**2.100,80**
platine	**1x 20 815 892-08**	1.516,30
	1x 27 721 970-08	678,70
	Prix total:	**2.195,00**
laiton brossé	**1x 20 815 892-28**	1.876,40
	1x 27 721 970-28	895,70
	Prix total:	**2.772,10**
Dark Platinum matt	**1x 20 815 892-99**	1.421,60
	1x 27 721 970-99	678,60
	Prix total:	**2.100,20**

Accessoires recommandés

Distributeur avec rosace

Détails et accessoires, voir page 104

		Euro
chrome	**82 434 970-00**	**247,50**
platine mat	**82 434 970-06**	**396,00**
platine	**82 434 970-08**	**396,00**
laiton brossé	**82 434 970-28**	**489,90**
Dark Platinum matt	**82 434 970-99**	**445,40**

Accessoires recommandés

Commande de vidage individuelle manuelle Commande manuelle

Détails et accessoires, voir page 105

		Euro
chrome	**10 710 970-00**	**159,80**
platine mat	**10 710 970-06**	**240,10**
platine	**10 710 970-08**	**255,70**
laiton brossé	**10 710 970-28**	**316,50**
Dark Platinum matt	**10 710 970-99**	**239,70**

20 815 892 + 27 789 970

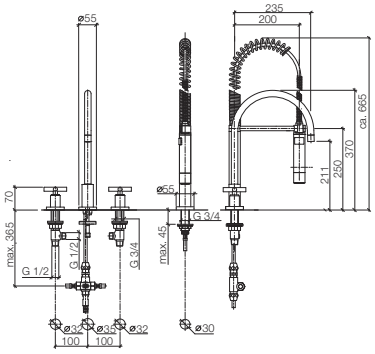

Mélangeur à trois trous avec douchette pendulaire

- **saillie 235 mm**
- bec pivotant 360°
- jet enrichi en air et jet douchette
- inverseur automatique sortie/douchette
- tête de douchette avec système anticalcaire
- débit d'eau maxi. 7 l/min avec une pression d'écoulement de 3 bars
- sans plomb

Avec sécurité anti-retour.

		Euro
chrome	**1x 20 815 892-00**	947,70
	1x 27 789 970-00	1.104,60
	Prix total:	**2.052,30**
platine mat	**1x 20 815 892-06**	1.422,10
	1x 27 789 970-06	1.656,40
	Prix total:	**3.078,50**
platine	**1x 20 815 892-08**	1.516,30
	1x 27 789 970-08	1.767,30
	Prix total:	**3.283,60**

Accessoires recommandés

Distributeur avec rosace

Détails et accessoires, voir page 104

		Euro
chrome	**82 434 970-00**	**247,50**
platine mat	**82 434 970-06**	**396,00**
platine	**82 434 970-08**	**396,00**

Accessoires recommandés

Commande de vidage individuelle manuelle Commande manuelle

Détails et accessoires, voir page 105

		Euro
chrome	**10 710 970-00**	**159,80**
platine mat	**10 710 970-06**	**240,10**
platine	**10 710 970-08**	**255,70**

20 815 882

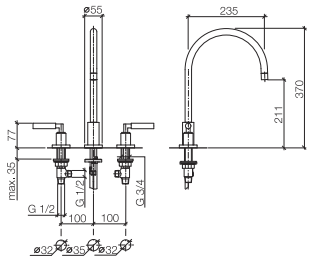

Mélangeur à trois trous

- **saillie 235 mm**
- bec pivotant 360°
- jet enrichi en air
- débit d'eau maxi. 7 l/min avec une pression d'écoulement de 3 bars
- sans plomb

		Euro
chrome	**20 815 882-00**	**1.034,20**
platine mat	**20 815 882-06**	**1.551,50**
platine	**20 815 882-08**	**1.654,60**
laiton brossé	**20 815 882-28**	**2.047,70**
Dark Platinum matt	**20 815 882-99**	**1.551,30**

Accessoires recommandés

Distributeur avec rosace

Détails et accessoires, voir page 104

		Euro
chrome	**82 434 970-00**	**247,50**
platine mat	**82 434 970-06**	**396,00**
platine	**82 434 970-08**	**396,00**
laiton brossé	**82 434 970-28**	**489,90**
Dark Platinum matt	**82 434 970-99**	**445,40**

Accessoires recommandés

Commande de vidage individuelle manuelle Commande manuelle

Détails et accessoires, voir page 105

		Euro
chrome	**10 710 970-00**	**159,80**
platine mat	**10 710 970-06**	**240,10**
platine	**10 710 970-08**	**255,70**
laiton brossé	**10 710 970-28**	**316,50**
Dark Platinum matt	**10 710 970-99**	**239,70**

20 815 882 + 27 721 970

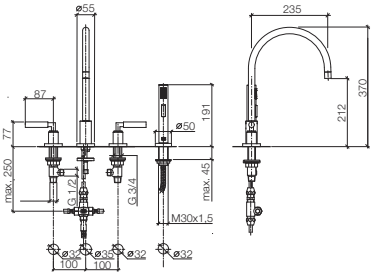

Mélangeur à trois trous avec douchette extractible

- **saillie 235 mm**
- bec pivotant 360°
- jet enrichi en air et jet douchette
- flexible de douchette tressé 1500 mm
- inverseur automatique sortie/douchette
- tête de douchette avec système anticalcaire
- débit d'eau maxi. 7 l/min avec une pression d'écoulement de 3 bars
- sans plomb

Avec sécurité anti-retour.

		Euro
chrome	**1x 20 815 882-00**	1.034,20
	1x 27 721 970-00	452,40
	Prix total:	**1.486,60**
platine mat	**1x 20 815 882-06**	1.551,50
	1x 27 721 970-06	678,70
	Prix total:	**2.230,20**
platine	**1x 20 815 882-08**	1.654,60
	1x 27 721 970-08	678,70
	Prix total:	**2.333,30**
laiton brossé	**1x 20 815 882-28**	2.047,70
	1x 27 721 970-28	895,70
	Prix total:	**2.943,40**
Dark Platinum matt	**1x 20 815 882-99**	1.551,30
	1x 27 721 970-99	678,60
	Prix total:	**2.229,90**

Accessoires recommandés

Distributeur avec rosace

Détails et accessoires, voir page 104

		Euro
chrome	**82 434 970-00**	**247,50**
platine mat	**82 434 970-06**	**396,00**
platine	**82 434 970-08**	**396,00**
laiton brossé	**82 434 970-28**	**489,90**
Dark Platinum matt	**82 434 970-99**	**445,40**

Accessoires recommandés

Commande de vidage individuelle manuelle Commande manuelle

Détails et accessoires, voir page 105

		Euro
chrome	**10 710 970-00**	**159,80**
platine mat	**10 710 970-06**	**240,10**
platine	**10 710 970-08**	**255,70**
laiton brossé	**10 710 970-28**	**316,50**
Dark Platinum matt	**10 710 970-99**	**239,70**

20 815 882 + 27 789 970

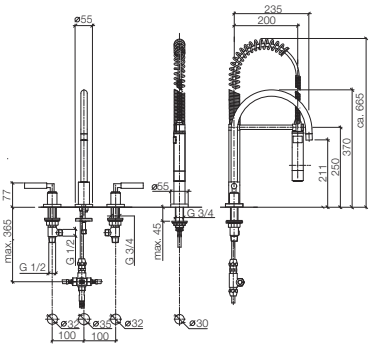

Mélangeur à trois trous avec douchette pendulaire

- **saillie 235 mm**
- bec pivotant 360°
- jet enrichi en air et jet douchette
- inverseur automatique sortie/douchette
- tête de douchette avec système anticalcaire
- débit d'eau maxi. 7 l/min avec une pression d'écoulement de 3 bars
- sans plomb

Avec sécurité anti-retour.

		Euro
chrome	**1x 20 815 882-00**	1.034,20
	1x 27 789 970-00	1.104,60
	Prix total:	**2.138,80**
platine mat	**1x 20 815 882-06**	1.551,50
	1x 27 789 970-06	1.656,40
	Prix total:	**3.207,90**
platine	**1x 20 815 882-08**	1.654,60
	1x 27 789 970-08	1.767,30
	Prix total:	**3.421,90**

Accessoires recommandés

Distributeur avec rosace

Détails et accessoires, voir page 104

		Euro
chrome	**82 434 970-00**	**247,50**
platine mat	**82 434 970-06**	**396,00**
platine	**82 434 970-08**	**396,00**

Accessoires recommandés

Commande de vidage individuelle manuelle Commande manuelle

Détails et accessoires, voir page 105

		Euro
chrome	**10 710 970-00**	**159,80**
platine mat	**10 710 970-06**	**240,10**
platine	**10 710 970-08**	**255,70**

31 151 892

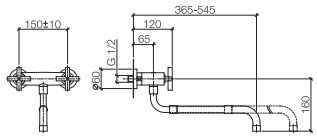

Mélangeur sur pont mural avec bec déverseur extensible

- **saillie 365-545 mm**
- bec orientable
- jet laminaire
- raccord 1/2"
- débit d'eau maxi. 8,3 l/min avec une pression d'écoulement de 3 bars
- sans plomb

		Euro
chrome	**31 151 892-00**	**914,50**
platine mat	**31 151 892-06**	**1.371,60**
platine	**31 151 892-08**	**1.463,30**
laiton brossé	**31 151 892-28**	**1.810,80**
Dark Platinum matt	**31 151 892-99**	**1.371,80**

36 818 892

Robinetterie murale pour évier

- **saillie 300 mm**
- bec orientable
- jet enrichi en air
- débit d'eau maxi. 5,7 l/min avec une pression d'écoulement de 3 bars
- sans plomb

		Euro
chrome	**36 818 892-00**	**1.163,40**
platine mat	**36 818 892-06**	**1.744,90**
platine	**36 818 892-08**	**1.861,50**
laiton brossé	**36 818 892-28**	**2.303,60**
Dark Platinum matt	**36 818 892-99**	**1.584,70**

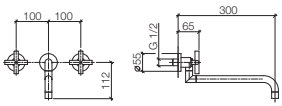

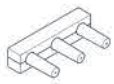

Accessoires requis — Euro

Mélangeur mural à encastrer bec déverseur à gauche — Parties à encastrer — **35 713 970 90** — **160,30**

- profondeur de montage mini. 65 mm
- profondeur de montage max. 130 mm

Détails et accessoires, voir page 114

Accessoires requis — Euro

Mélangeur mural à encastrer bec déverseur au centre — Parties à encastrer — **35 707 970 90** — **160,30**

- profondeur de montage mini. 70 mm
- profondeur de montage max. 135 mm

Détails et accessoires, voir page 114

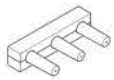

Accessoires requis — Euro

Mélangeur mural à encastrer bec déverseur à droite — Parties à encastrer — **35 714 970 90** — **160,30**

- profondeur de montage mini. 65 mm
- profondeur de montage max. 130 mm

Détails et accessoires, voir page 115

Accessoires requis — Euro

Mélangeur mural à encastrer positionnement variable — Parties à encastrer — **35 712 970 90** — **127,80**

- profondeur de montage mini. 65 mm
- profondeur de montage max. 130 mm

Détails et accessoires, voir page 115

36 819 892

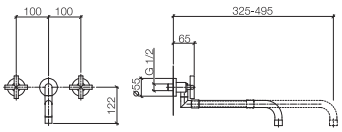

Robinetterie murale pour évier avec bec déverseur extensible

- **saillie 325-495 mm**
- bec orientable
- jet laminaire
- débit d'eau maxi. 19,9 l/min avec une pression d'écoulement de 3 bars
- sans plomb

		Euro
chrome	**36 819 892-00**	**1.179,90**
platine mat	**36 819 892-06**	**1.769,80**
platine	**36 819 892-08**	**1.887,80**
laiton brossé	**36 819 892-28**	**2.336,20**
Dark Platinum matt	**36 819 892-99**	**1.608,50**

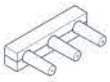

Accessoires requis

		Euro
Mélangeur mural à encastrer bec déverseur à gauche • profondeur de montage mini. 65 mm • profondeur de montage max. 130 mm	Parties à encastrer	**35 713 970 90**	**160,30**

Détails et accessoires, voir page 114

Accessoires requis

		Euro
Mélangeur mural à encastrer bec déverseur au centre • profondeur de montage mini. 70 mm • profondeur de montage max. 135 mm	Parties à encastrer	**35 707 970 90**	**160,30**

Détails et accessoires, voir page 114

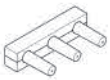

Accessoires requis

		Euro
Mélangeur mural à encastrer bec déverseur à droite • profondeur de montage mini. 65 mm • profondeur de montage max. 130 mm	Parties à encastrer	**35 714 970 90**	**160,30**

Détails et accessoires, voir page 115

Accessoires requis

		Euro
Mélangeur mural à encastrer positionnement variable • profondeur de montage mini. 65 mm • profondeur de montage max. 130 mm	Parties à encastrer	**35 712 970 90**	**127,80**

Détails et accessoires, voir page 115

Tara Classic

Sieger Design

Vous trouverez toutes les informations à ce sujet sur le site **www.dornbracht.com** à la rubrique Professional.

Tara Classic Sieger Design

33 800 888

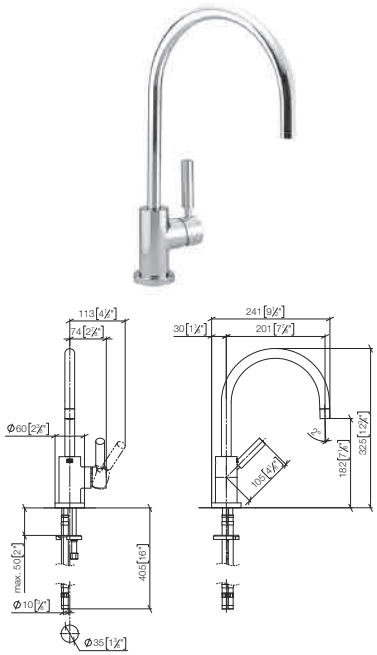

Mitigeur monocommande

- **saillie 201 mm**
- bec pivotant 360°
- jet enrichi en air
- débit d'eau maxi. 7 l/min avec une pression d'écoulement de 3 bars
- sans plomb

		Euro
chrome	**33 800 888-00**	**719,40**
platine mat	**33 800 888-06**	**1.079,10**
platine	**33 800 888-08**	**1.151,10**
laiton brossé	**33 800 888-28**	**1.424,40**
Dark Platinum matt	**33 800 888-99**	**1.079,20**

Accessoires recommandés

Distributeur avec rosace

Détails et accessoires, voir page 104

		Euro
chrome	**82 434 970-00**	**247,50**
platine mat	**82 434 970-06**	**396,00**
platine	**82 434 970-08**	**396,00**
laiton brossé	**82 434 970-28**	**489,90**
Dark Platinum matt	**82 434 970-99**	**445,40**

Accessoires recommandés

Commande de vidage individuelle manuelle Commande manuelle

Détails et accessoires, voir page 105

		Euro
chrome	**10 710 970-00**	**159,80**
platine mat	**10 710 970-06**	**240,10**
platine	**10 710 970-08**	**255,70**
laiton brossé	**10 710 970-28**	**316,50**
Dark Platinum matt	**10 710 970-99**	**239,70**

33 815 888

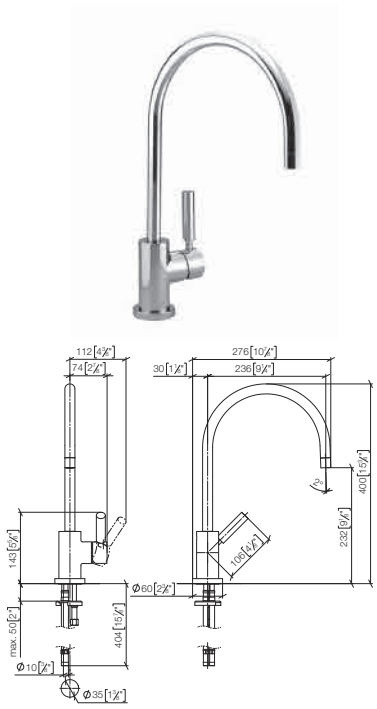

Mitigeur monocommande

- **saillie 236 mm**
- bec pivotant 360°
- jet enrichi en air
- débit d'eau maxi. 7 l/min avec une pression d'écoulement de 3 bars
- sans plomb

		Euro
chrome	**33 815 888-00**	**719,40**
platine mat	**33 815 888-06**	**1.079,10**
platine	**33 815 888-08**	**1.151,10**
laiton brossé	**33 815 888-28**	**1.424,40**
Dark Platinum matt	**33 815 888-99**	**1.079,20**

Accessoires recommandés

Distributeur avec rosace

Détails et accessoires, voir page 104

		Euro
chrome	**82 434 970-00**	**247,50**
platine mat	**82 434 970-06**	**396,00**
platine	**82 434 970-08**	**396,00**
laiton brossé	**82 434 970-28**	**489,90**
Dark Platinum matt	**82 434 970-99**	**445,40**

Accessoires recommandés

Commande de vidage individuelle manuelle Commande manuelle

Détails et accessoires, voir page 105

		Euro
chrome	**10 710 970-00**	**159,80**
platine mat	**10 710 970-06**	**240,10**
platine	**10 710 970-08**	**255,70**
laiton brossé	**10 710 970-28**	**316,50**
Dark Platinum matt	**10 710 970-99**	**239,70**

33 826 888 + 27 721 970

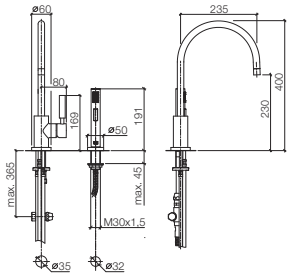

Mitigeur monocommande avec douchette extractible

- **saillie 235 mm**
- bec pivotant 360°
- jet enrichi en air et jet douchette
- flexible de douchette tressé 1500 mm
- inverseur automatique sortie/douchette
- tête de douchette avec système anticalcaire
- débit d'eau maxi. 7 l/min avec une pression d'écoulement de 3 bars
- sans plomb

Avec sécurité anti-retour.

		Euro
chrome	**1x 33 826 888-00**	706,00
	1x 27 721 970-00	452,40
	Prix total:	**1.158,40**
platine mat	**1x 33 826 888-06**	1.059,00
	1x 27 721 970-06	678,70
	Prix total:	**1.737,70**
platine	**1x 33 826 888-08**	1.129,70
	1x 27 721 970-08	678,70
	Prix total:	**1.808,40**
laiton brossé	**1x 33 826 888-28**	1.398,00
	1x 27 721 970-28	895,70
	Prix total:	**2.293,70**
Dark Platinum matt	**1x 33 826 888-99**	1.059,00
	1x 27 721 970-99	678,60
	Prix total:	**1.737,60**

Accessoires recommandés

Distributeur avec rosace

Détails et accessoires, voir page 104

		Euro
chrome	**82 434 970-00**	**247,50**
platine mat	**82 434 970-06**	**396,00**
platine	**82 434 970-08**	**396,00**
laiton brossé	**82 434 970-28**	**489,90**
Dark Platinum matt	**82 434 970-99**	**445,40**

Accessoires recommandés

Commande de vidage individuelle manuelle Commande manuelle

Détails et accessoires, voir page 105

		Euro
chrome	**10 710 970-00**	**159,80**
platine mat	**10 710 970-06**	**240,10**
platine	**10 710 970-08**	**255,70**
laiton brossé	**10 710 970-28**	**316,50**
Dark Platinum matt	**10 710 970-99**	**239,70**

33 826 888 + 27 789 970

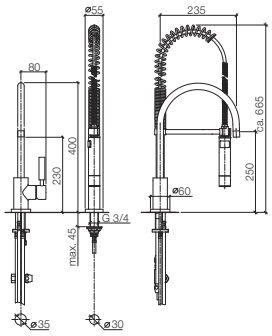

Mitigeur monocommande avec douchette pendulaire

- **saillie 235 mm**
- bec pivotant 360°
- jet enrichi en air et jet douchette
- inverseur automatique sortie/douchette
- tête de douchette avec système anticalcaire
- débit d'eau maxi. 7 l/min avec une pression d'écoulement de 3 bars
- sans plomb

Avec sécurité anti-retour.

		Euro
chrome	**1x 33 826 888-00**	706,00
	1x 27 789 970-00	1.104,60
	Prix total:	**1.810,60**
platine mat	**1x 33 826 888-06**	1.059,00
	1x 27 789 970-06	1.656,40
	Prix total:	**2.715,40**
platine	**1x 33 826 888-08**	1.129,70
	1x 27 789 970-08	1.767,30
	Prix total:	**2.897,00**

Accessoires recommandés

Distributeur avec rosace

Détails et accessoires, voir page 104

		Euro
chrome	**82 434 970-00**	**247,50**
platine mat	**82 434 970-06**	**396,00**
platine	**82 434 970-08**	**396,00**

Accessoires recommandés

Commande de vidage individuelle manuelle Commande manuelle

Détails et accessoires, voir page 105

		Euro
chrome	**10 710 970-00**	**159,80**
platine mat	**10 710 970-06**	**240,10**
platine	**10 710 970-08**	**255,70**

Tara Classic Sieger Design

17 861 888

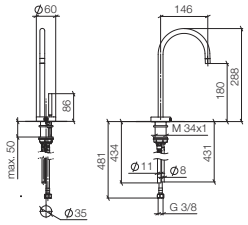

HOT & COLD WATER DISPENSER

- **saillie 146 mm**
- bec fixe thermoisolant
- jet laminaire
- fourniture d'eau chaude (93 °C max.) filtrée
- distribution d'eau froide, filtrée
- débit d'eau maxi. 2 l/min avec une pression d'écoulement de 3 bars
- unité de commande prête à raccorder pour montage mural (135 mm x 160 mm x 60 mm)
- électrovanne
- bloc d'alimentation 100-230 V, 50-60 Hz, 18 W avec kit d'adaptateurs spécifiques aux pays
- sans plomb

Pour le bon fonctionnement du HOT & COLD WATER DISPENSER avec le réservoir d'eau chaude et le filtre, une pression d'écoulement minimale de 3 bars est nécessaire.

De plus, l'installation doit se faire au-dessus d'un évier de cuisine.

Il est nécessaire de changer la cartouche fi ltrante tous les 6 mois. Veuillez respecter les autres consignes fi gurant dans la notice de montage.

Vous trouverez des conseils de planification détaillés et des caractéristiques techniques sur le site www.dornbracht.com/professional

		Euro
chrome	**17 861 888-00**	**887,00**
platine mat	**17 861 888-06**	**1.330,50**
platine	**17 861 888-08**	**1.419,20**
laiton brossé	**17 861 888-28**	**1.756,30**
Dark Platinum matt	**17 861 888-99**	**1.330,50**

Accessoires requis

		Euro
Réservoir d'eau chaude avec filtre	**12 892 970 90**	**1.019,90**

Détails et accessoires, voir page 025

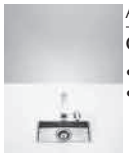

Accessoires recommandés

			Euro
Cuve simple **• 210 x 405 mm** **• à poser ou à installer à fleur de plan**	acier inoxydable brossé	**38 001 000-86**	**1.529,50**

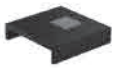

Accessoires recommandés

			Euro
DRINKING PLATE • à poser dans l'évier simple	noir	**84 710 000-13**	**168,80**

Détails et accessoires, voir page 108

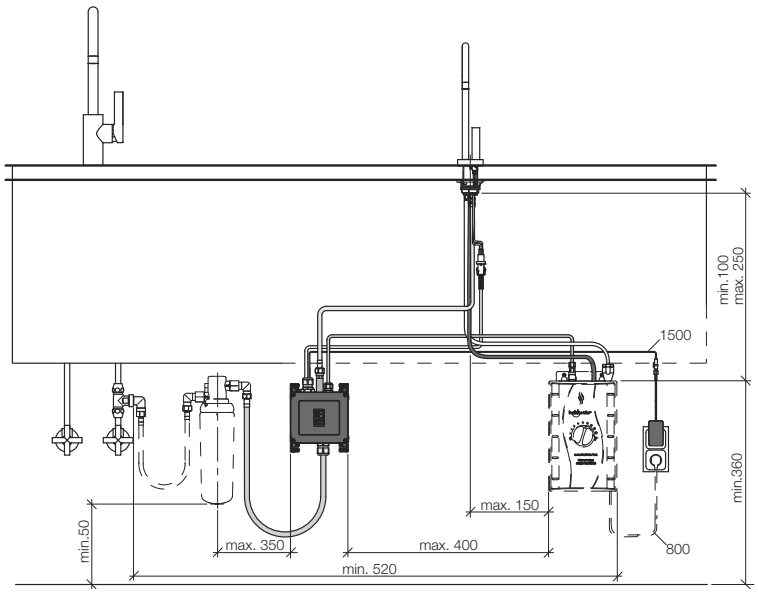

33 880 888

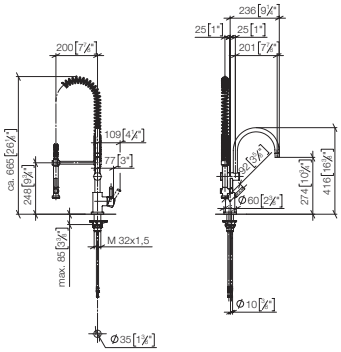

Mitigeur monocommande Profi

- **saillie 200 mm**
- bec pivotant 360°
- jet enrichi en air et jet douchette
- tête de douchette avec système anticalcaire
- débit d'eau maxi. 7 l/min avec une pression d'écoulement de 3 bars
- sans plomb

Avec sécurité anti-retour.

		Euro
chrome	**33 880 888-00**	**1.492,70**
platine mat	**33 880 888-06**	**2.238,80**
platine	**33 880 888-08**	**2.388,20**

Accessoires recommandés

Distributeur avec rosace

Détails et accessoires, voir page 104

		Euro
chrome	**82 434 970-00**	**247,50**
platine mat	**82 434 970-06**	**396,00**
platine	**82 434 970-08**	**396,00**

Accessoires recommandés

Commande de vidage individuelle manuelle Commande manuelle

Détails et accessoires, voir page 105

		Euro
chrome	**10 710 970-00**	**159,80**
platine mat	**10 710 970-06**	**240,10**
platine	**10 710 970-08**	**255,70**

33 880 889

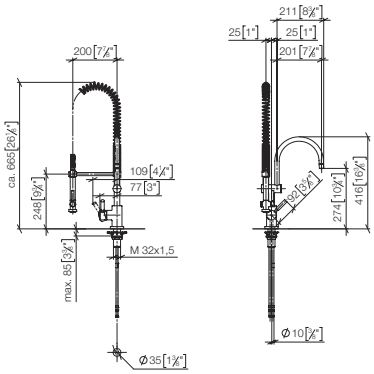

Mitigeur monocommande Profi avec levier à gauche

- **saillie 200 mm**
- bec pivotant 360°
- jet enrichi en air et jet douchette
- tête de douchette avec système anticalcaire
- débit d'eau maxi. 7 l/min avec une pression d'écoulement de 3 bars
- sans plomb

Avec sécurité anti-retour.

		Euro
chrome	**33 880 889-00**	**1.492,70**
platine mat	**33 880 889-06**	**2.238,80**
platine	**33 880 889-08**	**2.388,20**

Accessoires recommandés

Distributeur avec rosace

Détails et accessoires, voir page 104

		Euro
chrome	**82 434 970-00**	**247,50**
platine mat	**82 434 970-06**	**396,00**
platine	**82 434 970-08**	**396,00**

Accessoires recommandés

Commande de vidage individuelle manuelle Commande manuelle

Détails et accessoires, voir page 105

		Euro
chrome	**10 710 970-00**	**159,80**
platine mat	**10 710 970-06**	**240,10**
platine	**10 710 970-08**	**255,70**

Tara Ultra

Sieger Design

Vous trouverez toutes les informations à ce sujet sur le site **www.dornbracht.com** à la rubrique Professional.

Tara Ultra Sieger Design

33 800 875

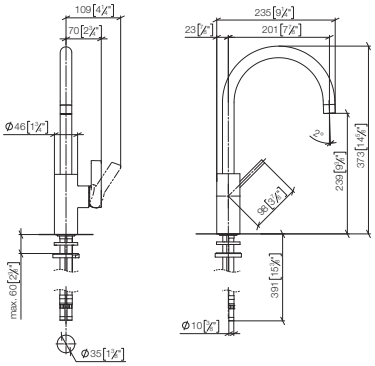

Mitigeur monocommande

- **saillie 201 mm**
- bec pivotant 360°
- jet enrichi en air
- débit d'eau maxi. 8 l/min avec une pression d'écoulement de 3 bars
- sans plomb

		Euro
chrome	**33 800 875-00**	**590,30**
platine mat	**33 800 875-06**	**885,40**
platine	**33 800 875-08**	**944,40**
laiton brossé	**33 800 875-28**	**1.168,80**
Dark Platinum matt	**33 800 875-99**	**885,40**

Accessoires recommandés

Distributeur sans rosace

Détails et accessoires, voir page 105

		Euro
chrome	**82 424 970-00**	**227,20**
platine mat	**82 424 970-06**	**340,70**
platine	**82 424 970-08**	**340,70**
laiton brossé	**82 424 970-28**	**449,80**
Dark Platinum matt	**82 424 970-99**	**408,90**

Accessoires recommandés

Commande de vidage individuelle manuelle Commande manuelle

Détails et accessoires, voir page 106

		Euro
chrome	**10 712 970-00**	**159,80**
platine mat	**10 712 970-06**	**240,10**
platine	**10 712 970-08**	**255,70**
laiton brossé	**10 712 970-28**	**316,50**
Dark Platinum matt	**10 712 970-99**	**239,70**

33 816 875

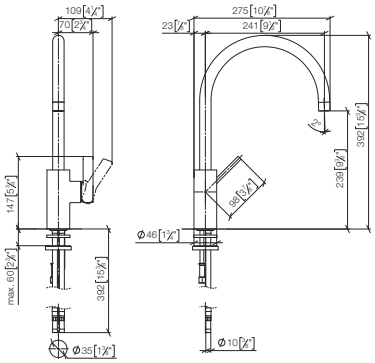

Mitigeur monocommande

- **saillie 241 mm**
- bec pivotant 360°
- jet enrichi en air
- débit d'eau maxi. 8 l/min avec une pression d'écoulement de 3 bars
- sans plomb

		Euro
chrome	**33 816 875-00**	**605,90**
platine mat	**33 816 875-06**	**908,70**
platine	**33 816 875-08**	**969,40**
laiton brossé	**33 816 875-28**	**1.199,70**
Dark Platinum matt	**33 816 875-99**	**908,80**

Accessoires recommandés

Distributeur sans rosace

Détails et accessoires, voir page 105

		Euro
chrome	**82 424 970-00**	**227,20**
platine mat	**82 424 970-06**	**340,70**
platine	**82 424 970-08**	**340,70**
laiton brossé	**82 424 970-28**	**449,80**
Dark Platinum matt	**82 424 970-99**	**408,90**

Accessoires recommandés

Commande de vidage individuelle manuelle Commande manuelle

Détails et accessoires, voir page 106

		Euro
chrome	**10 712 970-00**	**159,80**
platine mat	**10 712 970-06**	**240,10**
platine	**10 712 970-08**	**255,70**
laiton brossé	**10 712 970-28**	**316,50**
Dark Platinum matt	**10 712 970-99**	**239,70**

33 818 875

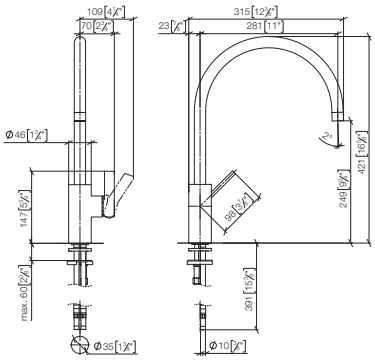

Mitigeur monocommande

- **saillie 281 mm**
- bec pivotant 360°
- jet enrichi en air
- débit d'eau maxi. 8 l/min avec une pression d'écoulement de 3 bars
- sans plomb

		Euro
chrome	**33 818 875-00**	**621,50**
platine mat	**33 818 875-06**	**932,40**
platine	**33 818 875-08**	**994,40**
laiton brossé	**33 818 875-28**	**1.230,50**
Dark Platinum matt	**33 818 875-99**	**932,30**

Accessoires recommandés

Distributeur sans rosace

Détails et accessoires, voir page 105

		Euro
chrome	**82 424 970-00**	**227,20**
platine mat	**82 424 970-06**	**340,70**
platine	**82 424 970-08**	**340,70**
laiton brossé	**82 424 970-28**	**449,80**
Dark Platinum matt	**82 424 970-99**	**408,90**

Accessoires recommandés

Commande de vidage individuelle manuelle Commande manuelle

Détails et accessoires, voir page 106

		Euro
chrome	**10 712 970-00**	**159,80**
platine mat	**10 712 970-06**	**240,10**
platine	**10 712 970-08**	**255,70**
laiton brossé	**10 712 970-28**	**316,50**
Dark Platinum matt	**10 712 970-99**	**239,70**

33 826 875 + 27 721 970

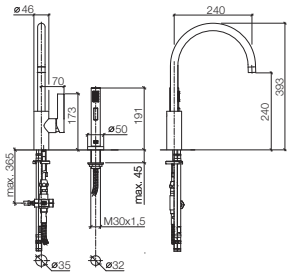

Mitigeur monocommande avec douchette extractible

- **saillie 241 mm**
- bec pivotant 360°
- jet enrichi en air et jet douchette
- inverseur automatique sortie/douchette
- flexible de douchette tressé 1500 mm
- tête de douchette avec système anticalcaire
- débit d'eau maxi. 8 l/min avec une pression d'écoulement de 3 bars
- sans plomb

Avec sécurité anti-retour.

		Euro
chrome	**1x 33 826 875-00**	621,50
	1x 27 721 970-00	452,40
	Prix total:	**1.073,90**
platine mat	**1x 33 826 875-06**	932,40
	1x 27 721 970-06	678,70
	Prix total:	**1.611,10**
platine	**1x 33 826 875-08**	994,40
	1x 27 721 970-08	678,70
	Prix total:	**1.673,10**
laiton brossé	**1x 33 826 875-28**	1.230,50
	1x 27 721 970-28	895,70
	Prix total:	**2.126,20**
Dark Platinum matt	**1x 33 826 875-99**	932,30
	1x 27 721 970-99	678,60
	Prix total:	**1.610,90**

Accessoires recommandés

Distributeur avec rosace

Détails et accessoires, voir page 104

		Euro
chrome	**82 434 970-00**	**247,50**
platine mat	**82 434 970-06**	**396,00**
platine	**82 434 970-08**	**396,00**
laiton brossé	**82 434 970-28**	**489,90**
Dark Platinum matt	**82 434 970-99**	**445,40**

Accessoires recommandés

Commande de vidage individuelle manuelle Commande manuelle

Détails et accessoires, voir page 105

		Euro
chrome	**10 710 970-00**	**159,80**
platine mat	**10 710 970-06**	**240,10**
platine	**10 710 970-08**	**255,70**
laiton brossé	**10 710 970-28**	**316,50**
Dark Platinum matt	**10 710 970-99**	**239,70**

Tara Ultra Sieger Design

33 826 875 + 27 789 970

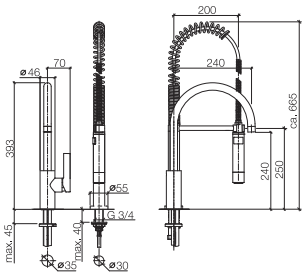

Mitigeur monocommande avec douchette pendulaire

- **saillie 241 mm**
- bec pivotant 360°
- jet enrichi en air et jet douchette
- inverseur automatique sortie/douchette
- tête de douchette avec système anticalcaire
- débit d'eau maxi. 8 l/min avec une pression d'écoulement de 3 bars
- sans plomb

Avec sécurité anti-retour.

		Euro
chrome	**1x 33 826 875-00**	621,50
	1x 27 789 970-00	1.104,60
	Prix total:	**1.726,10**
platine mat	**1x 33 826 875-06**	932,40
	1x 27 789 970-06	1.656,40
	Prix total:	**2.588,80**
platine	**1x 33 826 875-08**	994,40
	1x 27 789 970-08	1.767,30
	Prix total:	**2.761,70**

Accessoires recommandés			Euro
Distributeur sans rosace	chrome	**82 424 970-00**	**227,20**
	platine mat	**82 424 970-06**	**340,70**
	platine	**82 424 970-08**	**340,70**

Détails et accessoires, voir page 105

Accessoires recommandés			Euro
Commande de vidage individuelle manuelle Commande manuelle	chrome	**10 712 970-00**	**159,80**
	platine mat	**10 712 970-06**	**240,10**
	platine	**10 712 970-08**	**255,70**

Détails et accessoires, voir page 106

17 861 875

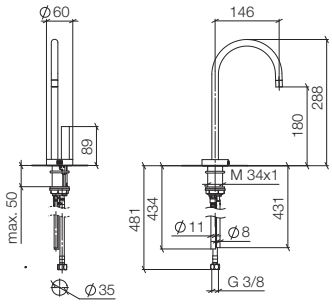

HOT & COLD WATER DISPENSER

- **saillie 146 mm**
- bec fixe thermoisolant
- jet laminaire
- fourniture d'eau chaude (93 °C max.) filtrée
- distribution d'eau froide, filtrée
- débit d'eau maxi. 2 l/min avec une pression d'écoulement de 3 bars
- unité de commande prête à raccorder pour montage mural (135 mm x 160 mm x 60 mm)
- électrovanne
- bloc d'alimentation 100-230 V, 50-60 Hz, 18 W avec kit d'adaptateurs spécifiques aux pays
- sans plomb

Pour le bon fonctionnement du HOT & COLD WATER DISPENSER avec le réservoir d'eau chaude et le filtre, une pression d'écoulement minimale de 3 bars est nécessaire.

De plus, l'installation doit se faire au-dessus d'un évier de cuisine.

Il est nécessaire de changer la cartouche fi ltrante tous les 6 mois. Veuillez respecter les autres consignes fi gurant dans la notice de montage.

Vous trouverez des conseils de planification détaillés et des caractéristiques techniques sur le site www.dornbracht.com/professional

		Euro
chrome	**17 861 875-00**	**761,30**
platine mat	**17 861 875-06**	**1.142,10**
platine	**17 861 875-08**	**1.142,10**
laiton brossé	**17 861 875-28**	**1.507,40**
Dark Platinum matt	**17 861 875-99**	**1.142,10**

Accessoires requis		Euro
Réservoir d'eau chaude avec filtre	**12 892 970 90**	**1.019,90**

Détails et accessoires, voir page 025

Accessoires recommandés			Euro
Cuve simple **• 210 x 405 mm** **• à poser ou à installer à fleur de plan**	acier inoxydable brossé	**38 001 000-86**	**1.529,50**

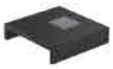

Accessoires recommandés			Euro
DRINKING PLATE • à poser dans l'évier simple	noir	**84 710 000-13**	**168,80**

Détails et accessoires, voir page 108

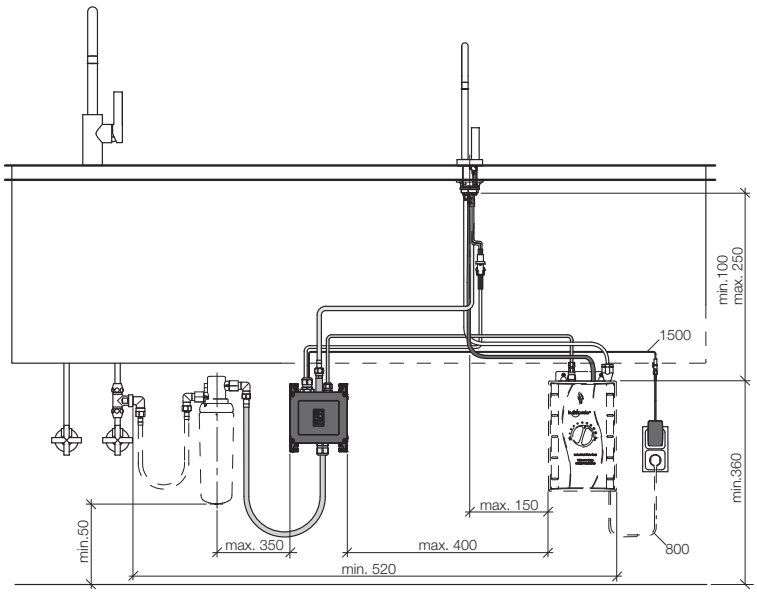

Tara Ultra Sieger Design

33 805 875

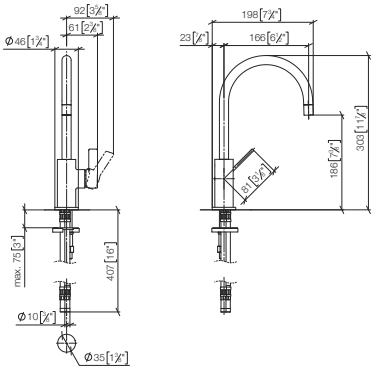

BAR TAP Mitigeur monocommande

- **saillie 166 mm**
- bec pivotant 360°
- jet laminaire
- débit d'eau maxi. 8 l/min avec une pression d'écoulement de 3 bars
- sans plomb

		Euro
chrome	**33 805 875-00**	**574,40**
platine mat	**33 805 875-06**	**861,50**
platine	**33 805 875-08**	**919,00**
laiton brossé	**33 805 875-28**	**1.137,30**
Dark Platinum matt	**33 805 875-99**	**861,60**

Accessoires recommandés

Distributeur sans rosace

Détails et accessoires, voir page 105

		Euro
chrome	**82 424 970-00**	**227,20**
platine mat	**82 424 970-06**	**340,70**
platine	**82 424 970-08**	**340,70**
laiton brossé	**82 424 970-28**	**449,80**
Dark Platinum matt	**82 424 970-99**	**408,90**

Accessoires recommandés

Commande de vidage individuelle manuelle Commande manuelle

Détails et accessoires, voir page 106

		Euro
chrome	**10 712 970-00**	**159,80**
platine mat	**10 712 970-06**	**240,10**
platine	**10 712 970-08**	**255,70**
laiton brossé	**10 712 970-28**	**316,50**
Dark Platinum matt	**10 712 970-99**	**239,70**

33 870 875

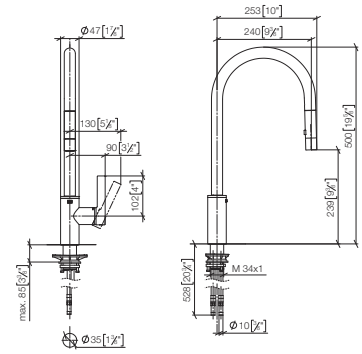

Mitigeur monocommande Pull-down avec fonction douchette

- **saillie 240 mm**
- bec pivotant 360°
- limiteur optionnel, orientable 110°
- jet laminaire et jet douchette
- Flexible de douche en métal 1800 mm
- tête de douchette avec système anticalcaire
- débit d'eau maxi. 10,4 l/min avec une pression d'écoulement de 3 bars
- sans plomb

Avec sécurité anti-retour.

		Euro
chrome	**33 870 875-00**	**727,50**
platine mat	**33 870 875-06**	**945,40**
platine	**33 870 875-08**	**1.163,90**
laiton brossé	**33 870 875-28**	**1.440,50**
Dark Platinum matt	**33 870 875-99**	**1.091,10**

Accessoires recommandés

Distributeur sans rosace

Détails et accessoires, voir page 105

		Euro
chrome	**82 424 970-00**	**227,20**
platine mat	**82 424 970-06**	**340,70**
platine	**82 424 970-08**	**340,70**
laiton brossé	**82 424 970-28**	**449,80**
Dark Platinum matt	**82 424 970-99**	**408,90**

Accessoires recommandés

Commande de vidage individuelle manuelle Commande manuelle

Détails et accessoires, voir page 106

		Euro
chrome	**10 712 970-00**	**159,80**
platine mat	**10 712 970-06**	**240,10**
platine	**10 712 970-08**	**255,70**
laiton brossé	**10 712 970-28**	**316,50**
Dark Platinum matt	**10 712 970-99**	**239,70**

33 860 875

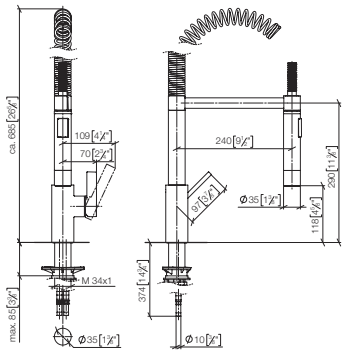

Mitigeur monocommande Profi

- **saillie 240 mm**
- orientable 360°
- jet enrichi en air et jet douchette
- tête de douchette avec système anticalcaire
- débit d'eau maxi. 8 l/min avec une pression d'écoulement de 3 bars
- sans plomb

		Euro
chrome	**33 860 875-00**	**1.257,40**
platine mat	**33 860 875-06**	**1.886,50**
platine	**33 860 875-08**	**2.011,70**

Accessoires recommandés

Distributeur sans rosace

Détails et accessoires, voir page 105

		Euro
chrome	**82 424 970-00**	**227,20**
platine mat	**82 424 970-06**	**340,70**
platine	**82 424 970-08**	**340,70**

Accessoires recommandés

Commande de vidage individuelle manuelle Commande manuelle

Détails et accessoires, voir page 106

		Euro
chrome	**10 712 970-00**	**159,80**
platine mat	**10 712 970-06**	**240,10**
platine	**10 712 970-08**	**255,70**

33 845 875

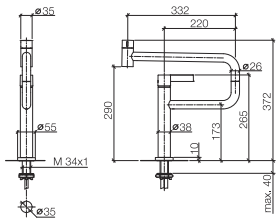

PIVOT Mitigeur monocommande

- **saillie 552 mm**
- bec pivotant 360°
- jet enrichi en air
- débit d'eau maxi. 8 l/min avec une pression d'écoulement de 3 bars
- sans plomb

		Euro
chrome	**33 845 875-00**	**1.143,60**
platine mat	**33 845 875-06**	**1.715,40**
platine	**33 845 875-08**	**1.829,80**
laiton brossé	**33 845 875-28**	**2.264,50**
Dark Platinum matt	**33 845 875-99**	**1.715,40**

Accessoires recommandés

Distributeur avec rosace

Détails et accessoires, voir page 104

		Euro
chrome	**82 434 970-00**	**247,50**
platine mat	**82 434 970-06**	**396,00**
platine	**82 434 970-08**	**396,00**
laiton brossé	**82 434 970-28**	**489,90**
Dark Platinum matt	**82 434 970-99**	**445,40**

Accessoires recommandés

Commande de vidage individuelle manuelle Commande manuelle

Détails et accessoires, voir page 105

		Euro
chrome	**10 710 970-00**	**159,80**
platine mat	**10 710 970-06**	**240,10**
platine	**10 710 970-08**	**255,70**
laiton brossé	**10 710 970-28**	**316,50**
Dark Platinum matt	**10 710 970-99**	**239,70**

Tara Ultra Sieger Design

30 805 875

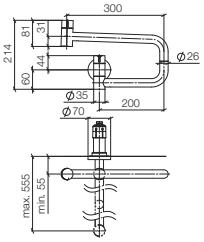

POT FILLER robinet d'eau froide

- saillie 500 mm
- bec orientable
- jet laminaire
- débit d'eau maxi. 5,7 l/min avec une pression d'écoulement de 3 bars
- sans plomb

		Euro
chrome	**30 805 875-00**	**856,70**
platine mat	**30 805 875-06**	**1.280,60**
platine	**30 805 875-08**	**1.370,70**
laiton brossé	**30 805 875-28**	**1.696,20**
Dark Platinum matt	**30 805 875-99**	**1.280,60**

Accessoires requis

			Euro
POT FILLER coude mural pour montage encastré	Parties à encastrer	**35 087 970 90**	**120,60**

- profondeur de montage mini. 80 mm
- profondeur de montage max. 125 mm

Détails et accessoires, voir page 112

Accessoires recommandés

			Euro
Mousseur laminaire avec fente M24x1	chrome	**90 23 01 026 03-00**	**33,90**
	platine mat	**90 23 01 026 03-06**	**51,60**
	platine	**90 23 01 026 03-08**	**51,60**
	laiton brossé	**90 23 01 026 03-28**	**65,70**
	Dark Platinum matt	**90 23 01 026 03-99**	**66,50**

- Augmenter le débit à 11 l / min avec une pression de débit de 3 bars

Éviers en acier inoxydable brossé

Sieger Design

Double Units

à partir de la page 084

Single Units

à partir de la page 086

Cutting Boards

page 090

Vous trouverez toutes les informations à ce sujet sur le site **www.dornbracht.com** à la rubrique Professional.

Éviers en acier inoxydable brossé Sieger Design

38 531 000

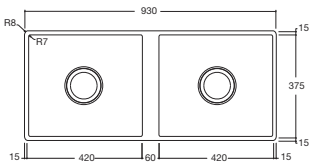

Cuve double

- **à poser ou à installer à fleur de plan**
- **930 x 405 mm**
- **profondeur de l'évier 200 / 200 mm**
- 3 1/2" bonde à filtre verrouillable
- 3 1/2" bonde à filtre non verrouillable
- garniture d'écoulement et de trop-plein complète
- jeu de fixation
- pour meubles sous plan de 1200 mm

Commande de vidage non fournie.

		Euro
acier inoxydable brossé	**38 531 000-86**	**4.001,00**

Accessoires recommandés

			Euro
planche à découper	noir	**84 700 000-13**	**248,30**

- à poser par-dessus

Détails et accessoires, voir page 090

Accessoires recommandés

			Euro
planche à découper	chêne	**84 700 000-48**	**373,50**

- à poser par-dessus

Détails et accessoires, voir page 090

38 541 000

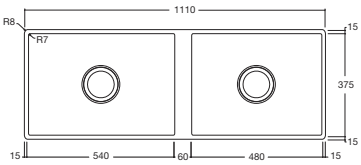

Cuve double

- **à poser ou à installer à fleur de plan**
- **1110 x 405 mm**
- **profondeur de l'évier 200 / 200 mm**
- 3 1/2" bonde à filtre verrouillable
- 3 1/2" bonde à filtre non verrouillable
- garniture d'écoulement et de trop-plein complète
- jeu de fixation
- pour meubles sous plan de 1200 mm

Commande de vidage non fournie.

		Euro
acier inoxydable brossé	**38 541 000-86**	**4.093,30**

Accessoires recommandés

			Euro
planche à découper	noir	**84 700 000-13**	**248,30**

- à poser par-dessus

Détails et accessoires, voir page 090

Accessoires recommandés

			Euro
planche à découper	chêne	**84 700 000-48**	**373,50**

- à poser par-dessus

Détails et accessoires, voir page 090

38 561 000

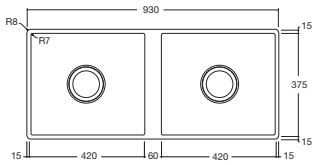

Cuve double

- **à poser ou à installer à fleur de plan**
- **930 x 405 mm**
- **profondeur de l'évier 200 / 40 mm**
- 3 1/2" bonde à filtre verrouillable
- 3 1/2" bonde à filtre non verrouillable
- garniture d'écoulement et de trop-plein complète
- jeu de fixation
- pour meubles sous plan de 1000 mm

Commande de vidage non fournie.

		Euro
acier inoxydable brossé	**38 561 000-86**	**3.022,70**

Accessoires recommandés

			Euro
planche à découper	noir	**84 700 000-13**	**248,30**

- à poser par-dessus

Détails et accessoires, voir page 090

Accessoires recommandés

			Euro
planche à découper	chêne	**84 700 000-48**	**373,50**

- à poser par-dessus

Détails et accessoires, voir page 090

38 571 000

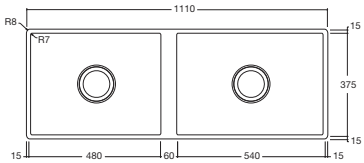

Cuve double

- **à poser ou à installer à fleur de plan**
- **1110 x 405 mm**
- **profondeur de l'évier 200 / 40 mm**
- 3 1/2" bonde à filtre verrouillable
- 3 1/2" bonde à filtre non verrouillable
- garniture d'écoulement et de trop-plein complète
- jeu de fixation
- pour meubles sous plan de 1200 mm

Commande de vidage non fournie.

		Euro
acier inoxydable brossé	**38 571 000-86**	**3.530,80**

Accessoires recommandés

			Euro
planche à découper	noir	**84 700 000-13**	**248,30**

- à poser par-dessus

Détails et accessoires, voir page 090

Accessoires recommandés

			Euro
planche à découper	chêne	**84 700 000-48**	**373,50**

- à poser par-dessus

Détails et accessoires, voir page 090

Accessoires recommandés

			Euro
planche à découper avec rigole	noir	**84 750 000-13**	**189,00**

- à poser

Détails et accessoires, voir page 090

Accessoires recommandés

			Euro
planche à découper	noir	**84 751 000-13**	**142,90**

- à poser

Détails et accessoires, voir page 090

Éviers en acier inoxydable brossé Sieger Design

38 000 000

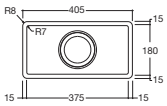

Cuve simple

- **à encastrer sous plan**
- **210 x 405 mm**
- **profondeur de l'évier 40 mm**
- 3 1/2" bonde à filtre non verrouillable
- jeu de fixation
- pour meubles sous plan de 500 mm

		Euro
acier inoxydable brossé	**38 000 000-86**	**1.271,50**

Produit alternatif

		Euro
Cuve simple • **à poser ou à installer à fleur de plan**	acier inoxydable brossé	**38 001 000-86** **1.529,50**

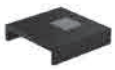

Accessoires recommandés

		Euro
DRINKING PLATE • à poser dans l'évier simple	noir	**84 710 000-13** **168,80**

Détails et accessoires, voir page 108

38 040 000

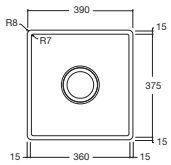

Cuve simple

- **à encastrer sous plan**
- **390 x 405 mm**
- **profondeur de l'évier 150 mm**
- 3 1/2" bonde à filtre verrouillable
- garniture d'écoulement et de trop-plein complète
- jeu de fixation
- pour meubles sous plan de 500 mm

Commande de vidage non fournie.

		Euro
acier inoxydable brossé	**38 040 000-86**	**1.400,50**

Produit alternatif

		Euro
Cuve simple • **à poser ou à installer à fleur de plan**	acier inoxydable brossé	**38 041 000-86** **1.681,50**

Accessoires recommandés

		Euro
planche à découper • à poser par-dessus	noir	**84 700 000-13** **248,30**

Détails et accessoires, voir page 090

Accessoires recommandés

		Euro
planche à découper • à poser par-dessus	chêne	**84 700 000-48** **373,50**

Détails et accessoires, voir page 090

38 060 000

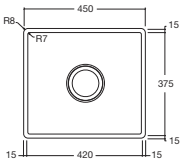

Cuve simple

- **à encastrer sous plan**
- **450 x 405 mm**
- **profondeur de l'évier 200 mm**
- 3 1/2" bonde à filtre verrouillable
- garniture d'écoulement et de trop-plein complète
- jeu de fixation
- pour meubles sous plan de 550 mm

Commande de vidage non fournie.

		Euro
acier inoxydable brossé	**38 060 000-86**	**1.506,40**

Produit alternatif

		Euro
Cuve simple • **à poser ou à installer à fleur de plan**	acier inoxydable brossé	**38 061 000-86** **1.698,40**

Accessoires recommandés

		Euro
planche à découper • à poser par-dessus	noir	**84 700 000-13** **248,30**

Détails et accessoires, voir page 090

Accessoires recommandés

		Euro
planche à découper • à poser par-dessus	chêne	**84 700 000-48** **373,50**

Détails et accessoires, voir page 090

38 080 000

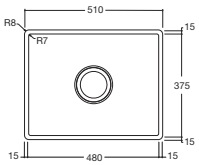

Cuve simple

- **à encastrer sous plan**
- **510 x 405 mm**
- **profondeur de l'évier 200 mm**
- 3 1/2" bonde à filtre verrouillable
- garniture d'écoulement et de trop-plein complète
- jeu de fixation
- pour meubles sous plan de 600 mm

Commande de vidage non fournie.

		Euro
acier inoxydable brossé	**38 080 000-86**	**1.650,50**

Produit alternatif

		Euro
Cuve simple • **à poser ou à installer à fleur de plan**	acier inoxydable brossé	**38 081 000-86** **1.852,80**

Accessoires recommandés

		Euro
planche à découper • à poser par-dessus	noir	**84 700 000-13** **248,30**

Détails et accessoires, voir page 090

Accessoires recommandés

		Euro
planche à découper • à poser par-dessus	chêne	**84 700 000-48** **373,50**

Détails et accessoires, voir page 090

Éviers en acier inoxydable brossé Sieger Design

38 090 000

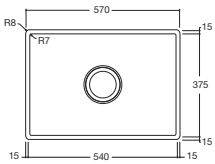

Cuve simple

- **à encastrer sous plan**
- **570 x 405 mm**
- **profondeur de l'évier 200 mm**
- 3 1/2" bonde à filtre verrouillable
- garniture d'écoulement et de trop-plein complète
- jeu de fixation
- pour meubles sous plan de 800 mm

Commande de vidage non fournie.

		Euro
acier inoxydable brossé	**38 090 000-86**	**1.682,70**

Produit alternatif

		Euro
Cuve simple • **à poser ou à installer à fleur de plan**	acier inoxydable brossé	**38 091 000-86** **1.883,40**

Accessoires recommandés

		Euro
planche à découper • à poser par-dessus	noir	**84 700 000-13** **248,30**

Détails et accessoires, voir page 090

Accessoires recommandés

		Euro
planche à découper • à poser par-dessus	chêne	**84 700 000-48** **373,50**

Détails et accessoires, voir page 090

38 100 000

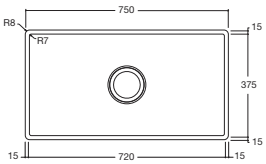

Cuve simple

- **à encastrer sous plan**
- **750 x 405 mm**
- **profondeur de l'évier 200 mm**
- 3 1/2" bonde à filtre verrouillable
- garniture d'écoulement et de trop-plein complète
- jeu de fixation
- pour meubles sous plan de 900 mm

Commande de vidage non fournie.

		Euro
acier inoxydable brossé	**38 100 000-86**	**1.754,80**

Produit alternatif

		Euro
Cuve simple • **à poser ou à installer à fleur de plan**	acier inoxydable brossé	**38 101 000-86** **1.955,70**

Accessoires recommandés

		Euro
planche à découper • à poser par-dessus	noir	**84 700 000-13** **248,30**

Détails et accessoires, voir page 090

Accessoires recommandés

		Euro
planche à découper • à poser par-dessus	chêne	**84 700 000-48** **373,50**

Détails et accessoires, voir page 090

38 111 000

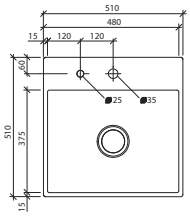

Cuve simple avec plage de robinetterie

- **à poser ou à installer à fleur de plan**
- **510 x 510 mm**
- **profondeur de l'évier 200 mm**
- 3 1/2" bonde à filtre verrouillable
- garniture d'écoulement et de trop-plein complète
- jeu de fixation
- pour meubles sous plan de 600 mm

Commande de vidage non fournie.

			Euro
acier inoxydable brossé	**38 111 000-86**	**1.976,00**

Accessoires recommandés

			Euro
planche à découper	noir	**84 700 000-13**	**248,30**

- à poser par-dessus

Détails et accessoires, voir page 090

Accessoires recommandés

			Euro
planche à découper	chêne	**84 700 000-48**	**373,50**

- à poser par-dessus

Détails et accessoires, voir page 090

Éviers en acier inoxydable brossé Sieger Design

84 700 000

planche à découper

- **plastique 440 x 440 x 30 mm**
- antidérapants
- n'abîme pas les couteaux
- résistant au lave-vaisselle
- à poser au-dessus du bac
- sac avec feutres de marquage couleur (noir, rouge, bleu, vert, jaune)
- combinable avec tous les produits Water Units

		Euro
noir	**84 700 000-13**	**248,30**

84 700 000

planche à découper

- **bois 440 x 440 x 30 mm**
- chêne huilé
- antidérapants
- n'abîme pas les couteaux
- non résistant au lave-vaisselle
- à poser au-dessus du bac
- sac avec feutres de marquage couleur (noir, rouge, bleu, vert, jaune)
- combinable avec tous les produits Water Units

		Euro
chêne	**84 700 000-48**	**373,50**

84 750 000

planche à découper avec rigole

- **plastique 335 x 500 x 23 mm**
- rigole périphérique
- antidérapants
- n'abîme pas les couteaux
- résistant au lave-vaisselle
- combinable avec la planche à découper 84 751 000

à poser dans le bac (38 571 000-86)

		Euro
noir	**84 750 000-13**	**189,00**

84 751 000

planche à découper

- **plastique 335 x 500 x 23 mm**
- antidérapants
- n'abîme pas les couteaux
- résistant au lave-vaisselle
- sac avec feutres de marquage couleur (noir, rouge, bleu, vert, jaune)

à poser dans le bac (38 571 000-86)

		Euro
noir	**84 751 000-13**	**142,90**

Éviers en acier inoxydable poli

Vous trouverez toutes les informations à ce sujet sur le site **www.dornbracht.com** à la rubrique Professional.

Éviers en acier inoxydable poli

38 180 003

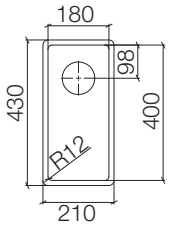

Cuve simple

- **à encastrer sous plan**
- **180 x 400 mm**
- **profondeur d'évier 140 mm**
- pour meubles sous plan de 350 mm
- rayon 12 mm

Garniture d'écoulement et de trop-plein non fournie. Voir les accessoires nécessaires.

		Euro
acier inoxydable poli	**38 180 003-85**	**593,70**

Accessoires requis

		Euro
Garniture d'écoulement et de trop-plein. Verrouillable manuellement • bonde d'évacuation verrouillable manuellement 3 ½"	acier inoxydable poli	**10 415 003-85**	**110,20**

Détails et accessoires, voir page 096

38 340 003

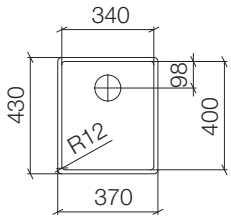

Cuve simple

- **à encastrer sous plan**
- **340 x 400 mm**
- **profondeur d'évier 175 mm**
- pour meubles sous plan de 400 mm
- rayon 12 mm

Garniture d'écoulement et de trop-plein non fournie. Voir les accessoires nécessaires.

		Euro
acier inoxydable poli	**38 340 003-85**	**637,70**

Accessoires requis

		Euro
Garniture d'écoulement et de trop-plein. Verrouillable manuellement • bonde d'évacuation verrouillable manuellement 3 ½"	acier inoxydable poli	**10 400 003-85**	**110,20**

Détails et accessoires, voir page 096

Accessoires requis

		Euro
Garniture d'écoulement et de trop-plein. avec bouton à tirer • bonde à commande excentrique 3 ½"	acier inoxydable poli	**10 405 003-85**	**188,90**

Détails et accessoires, voir page 096

Accessoires requis

		Euro
Garniture d'écoulement et de trop-plein. Commande électrique • bonde d'évacuation électrique 3 ½" (TouchFlow)	acier inoxydable poli	**10 410 003-85**	**229,40**

Détails et accessoires, voir page 096

38 400 003

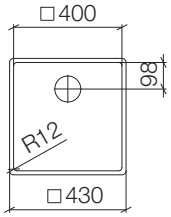

Cuve simple

- **à encastrer sous plan**
- **400 x 400 mm**
- **profondeur d'évier 175 mm**
- pour meubles sous plan de 450 mm
- rayon 12 mm

Garniture d'écoulement et de trop-plein non fournie. Voir les accessoires nécessaires.

		Euro
acier inoxydable poli	**38 400 003-85**	**689,40**

Accessoires requis

		Euro
Garniture d'écoulement et de trop-plein. Verrouillable manuellement • bonde d'évacuation verrouillable manuellement 3 ½"	acier inoxydable poli	**10 400 003-85**	**110,20**

Détails et accessoires, voir page 096

Accessoires requis

		Euro
Garniture d'écoulement et de trop-plein. avec bouton à tirer • bonde à commande excentrique 3 ½"	acier inoxydable poli	**10 405 003-85**	**188,90**

Détails et accessoires, voir page 096

Accessoires requis

		Euro
Garniture d'écoulement et de trop-plein. Commande électrique • bonde d'évacuation électrique 3 ½" (TouchFlow)	acier inoxydable poli	**10 410 003-85**	**229,40**

Détails et accessoires, voir page 096

38 450 003

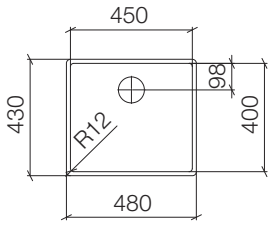

Cuve simple

- **à encastrer sous plan**
- **450 x 400 mm**
- **profondeur d'évier 175 mm**
- pour meubles sous plan de 500 mm
- rayon 12 mm

Garniture d'écoulement et de trop-plein non fournie. Voir les accessoires nécessaires.

		Euro
acier inoxydable poli	**38 450 003-85**	**716,30**

Accessoires requis

		Euro
Garniture d'écoulement et de trop-plein. Verrouillable manuellement • bonde d'évacuation verrouillable manuellement 3 ½"	acier inoxydable poli	**10 400 003-85**	**110,20**

Détails et accessoires, voir page 096

Accessoires requis

		Euro
Garniture d'écoulement et de trop-plein. avec bouton à tirer • bonde à commande excentrique 3 ½"	acier inoxydable poli	**10 405 003-85**	**188,90**

Détails et accessoires, voir page 096

Accessoires requis

		Euro
Garniture d'écoulement et de trop-plein. Commande électrique • bonde d'évacuation électrique 3 ½" (TouchFlow)	acier inoxydable poli	**10 410 003-85**	**229,40**

Détails et accessoires, voir page 096

Éviers en acier inoxydable poli

38 500 003

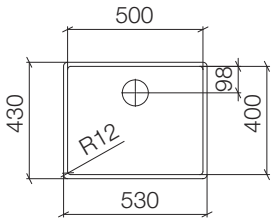

Cuve simple

- **à encastrer sous plan**
- **500 x 400 mm**
- **profondeur d'évier 175 mm**
- pour meubles sous plan de 550 mm
- rayon 12 mm

Garniture d'écoulement et de trop-plein non fournie. Voir les accessoires nécessaires.

		Euro
acier inoxydable poli	**38 500 003-85**	**735,40**

Produit alternatif

		Euro
Cuve simple • **à poser ou à installer à fleur de plan**	acier inoxydable poli	**38 501 003-85**	**930,00**

Accessoires requis

		Euro
Garniture d'écoulement et de trop-plein. Verrouillable manuellement • bonde d'évacuation verrouillable manuellement 3 ½" Détails et accessoires, voir page 096	acier inoxydable poli	**10 400 003-85**	**110,20**

Accessoires requis

		Euro
Garniture d'écoulement et de trop-plein. avec bouton à tirer • bonde à commande excentrique 3 ½" Détails et accessoires, voir page 096	acier inoxydable poli	**10 405 003-85**	**188,90**

Accessoires requis

		Euro
Garniture d'écoulement et de trop-plein. Commande électrique • bonde d'évacuation électrique 3 ½" (TouchFlow) Détails et accessoires, voir page 096	acier inoxydable poli	**10 410 003-85**	**229,40**

38 550 003

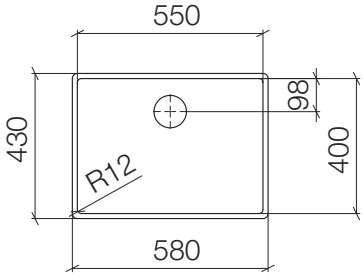

Cuve simple

- **à encastrer sous plan**
- **550 x 400 mm**
- **profondeur d'évier 175 mm**
- pour meubles sous plan de 600 mm
- rayon 12 mm

Garniture d'écoulement et de trop-plein non fournie. Voir les accessoires nécessaires.

		Euro
acier inoxydable poli	**38 550 003-85**	**750,10**

Produit alternatif

		Euro
Cuve simple • **à poser ou à installer à fleur de plan**	acier inoxydable poli	**38 551 003-85**	**946,90**

Accessoires requis

		Euro
Garniture d'écoulement et de trop-plein. Verrouillable manuellement • bonde d'évacuation verrouillable manuellement 3 ½" Détails et accessoires, voir page 096	acier inoxydable poli	**10 400 003-85**	**110,20**

Accessoires requis

		Euro
Garniture d'écoulement et de trop-plein. avec bouton à tirer • bonde à commande excentrique 3 ½" Détails et accessoires, voir page 096	acier inoxydable poli	**10 405 003-85**	**188,90**

Accessoires requis

		Euro
Garniture d'écoulement et de trop-plein. Commande électrique • bonde d'évacuation électrique 3 ½" (TouchFlow) Détails et accessoires, voir page 096	acier inoxydable poli	**10 410 003-85**	**229,40**

38 650 003

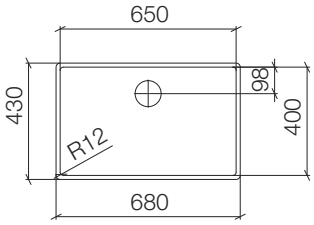

Cuve simple

- **à encastrer sous plan**
- **650 x 400 mm**
- **profondeur d'évier 175 mm**
- pour meubles sous plan de 800 mm
- rayon 12 mm

Garniture d'écoulement et de trop-plein non fournie. Voir les accessoires nécessaires.

		Euro
acier inoxydable poli	**38 650 003-85**	**817,60**

Accessoires requis

		Euro
Garniture d'écoulement et de trop-plein. Verrouillable manuellement • bonde d'évacuation verrouillable manuellement 3 ½" Détails et accessoires, voir page 096	acier inoxydable poli	**10 400 003-85**	**110,20**

Accessoires requis

		Euro
Garniture d'écoulement et de trop-plein. avec bouton à tirer • bonde à commande excentrique 3 ½" Détails et accessoires, voir page 096	acier inoxydable poli	**10 405 003-85**	**188,90**

Accessoires requis

		Euro
Garniture d'écoulement et de trop-plein. Commande électrique • bonde d'évacuation électrique 3 ½" (TouchFlow) Détails et accessoires, voir page 096	acier inoxydable poli	**10 410 003-85**	**229,40**

Éviers en acier inoxydable poli

10 400 003

Garniture d'écoulement et de trop-plein. Verrouillable manuellement

- bonde d'évacuation verrouillable manuellement 3 ½"
- trop-plein masqué
- filtre

		Euro
acier inoxydable poli	**10 400 003-85**	**110,20**

10 405 003

Garniture d'écoulement et de trop-plein. avec bouton à tirer

- bonde à commande excentrique 3 ½"
- tirette avec câble Bowden
- trop-plein masqué
- filtre

		Euro
acier inoxydable poli	**10 405 003-85**	**188,90**

10 410 003

Garniture d'écoulement et de trop-plein. Commande électrique

- bonde d'évacuation électrique 3 ½" (TouchFlow)
- touche intégrée dans le trop-plein
- trop-plein masqué
- filtre

		Euro
acier inoxydable poli	**10 410 003-85**	**229,40**

10 415 003

Garniture d'écoulement et de trop-plein. Verrouillable manuellement

- bonde d'évacuation verrouillable manuellement 3 ½"
- trop-plein masqué
- filtre
- pour l'évier 38 180 003

		Euro
acier inoxydable poli	**10 415 003-85**	**110,20**

84 800 001

Panier amovible percé
• acier inoxydable poli 175 x 395 x 80 mm

		Euro
acier inoxydable poli	**84 800 001-85**	**80,50**

84 801 001

Panier amovible non percé
• acier inoxydable poli 175 x 395 x 80 mm

		Euro
acier inoxydable poli	**84 801 001-85**	**80,50**

84 700 001

Planche à découper
• plastique 432 x 220 x 28 mm

		Euro
blanc mat	**84 700 001-10**	**116,50**

Éviers en acier inoxydable poli

84 700 001

Planche à découper
• verre 220 x 415 x 16 mm

		Euro
Verre	**84 700 001-81**	**116,50**

84 711 001

Inox Pad (grille en inox)
• acier inoxydable brossé 480 x 448 x 11 mm

		Euro
acier inoxydable brossé	**84 711 001-86**	**95,70**

Éviers en acier vitrifié

Sieger Design

Vous trouverez toutes les informations à ce sujet sur le site **www.dornbracht.com** à la rubrique Professional.

Éviers en acier vitrifié Sieger Design

38 400 002

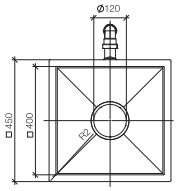

Cuve simple

- **à encastrer sous plan**
- **400 x 400 mm**
- **profondeur d'évier 175 mm**
- Évier et cache bonde en acier vitrifié
- 3 1/2" bonde à filtre verrouillable
- Garniture d'écoulement et de trop-plein fournie
- jeu de fixation
- pour meubles sous plan de 450 mm
- rayon 2 mm

Ne peut pas être combiné avec une commande de vidage.

		Euro
blanc mat	**38 400 002-62**	**856,80**
noir mat	**38 400 002-71**	**856,80**
sable mat	**38 400 002-72**	**856,80**
blanc brillant	**38 400 002-73**	**856,80**
noir brillant	**38 400 002-76**	**856,80**
sable brillant	**38 400 002-78**	**856,80**

38 450 002

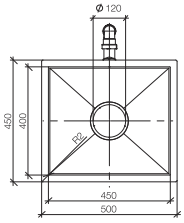

Cuve simple

- **à encastrer sous plan**
- **450 x 400 mm**
- **profondeur d'évier 175 mm**
- Évier et cache bonde en acier vitrifié
- 3 1/2" bonde à filtre verrouillable
- Garniture d'écoulement et de trop-plein fournie
- jeu de fixation
- pour meubles sous plan de 500 mm
- rayon 2 mm

Ne peut pas être combiné avec une commande de vidage.

		Euro
blanc mat	**38 450 002-62**	**953,20**
noir mat	**38 450 002-71**	**953,20**
sable mat	**38 450 002-72**	**953,20**
blanc brillant	**38 450 002-73**	**953,20**
noir brillant	**38 450 002-76**	**953,20**
sable brillant	**38 450 002-78**	**953,20**

38 500 002

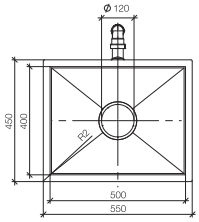

Cuve simple

- **à encastrer sous plan**
- **500 x 400 mm**
- **profondeur d'évier 175 mm**
- Évier et cache bonde en acier vitrifié
- 3 1/2" bonde à filtre verrouillable
- Garniture d'écoulement et de trop-plein fournie
- jeu de fixation
- pour meubles sous plan de 550 mm
- rayon 2 mm

Ne peut pas être combiné avec une commande de vidage.

		Euro
blanc mat	**38 500 002-62**	**1.049,60**
noir mat	**38 500 002-71**	**1.049,60**
sable mat	**38 500 002-72**	**1.049,60**
blanc brillant	**38 500 002-73**	**1.049,60**
noir brillant	**38 500 002-76**	**1.049,60**
sable brillant	**38 500 002-78**	**1.049,60**

38 550 002

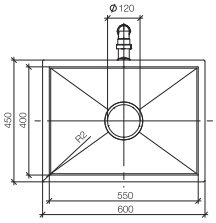

Cuve simple

- **à encastrer sous plan**
- **550 x 400 mm**
- **profondeur d'évier 175 mm**
- Évier et cache bonde en acier vitrifié
- 3 1/2" bonde à filtre verrouillable
- Garniture d'écoulement et de trop-plein fournie
- jeu de fixation
- pour meubles sous plan de 600 mm
- rayon 2 mm

Ne peut pas être combiné avec une commande de vidage.

		Euro
blanc mat	**38 550 002-62**	**1.124,60**
noir mat	**38 550 002-71**	**1.124,60**
sable mat	**38 550 002-72**	**1.124,60**
blanc brillant	**38 550 002-73**	**1.124,60**
noir brillant	**38 550 002-76**	**1.124,60**
sable brillant	**38 550 002-78**	**1.124,60**

Pièces complémentaires pour toutes les séries

Vous trouverez toutes les informations à ce sujet sur le site **www.dornbracht.com** à la rubrique Professional.

Pièces complémentaires pour toutes les séries

82 434 970

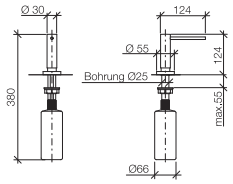

Distributeur avec rosace

- **saillie 124 mm**
- volume de bouteille de 500 ml
- à remplir par le haut
- tête du distributeur orientable

		Euro
chrome	**82 434 970-00**	**247,50**
platine mat	**82 434 970-06**	**396,00**
platine	**82 434 970-08**	**396,00**
laiton brossé	**82 434 970-28**	**489,90**
Dark Platinum matt	**82 434 970-99**	**445,40**

82 439 970

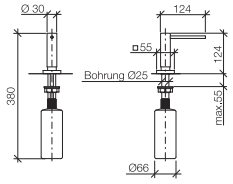

Distributeur avec rosace

- **saillie 124 mm**
- volume de bouteille de 500 ml
- à remplir par le haut
- tête du distributeur orientable

		Euro
chrome	**82 439 970-00**	**282,90**
platine mat	**82 439 970-06**	**452,70**
platine	**82 439 970-08**	**452,70**
laiton brossé	**82 439 970-28**	**560,20**
Dark Platinum matt	**82 439 970-99**	**509,30**

82 424 970

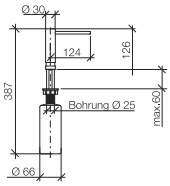

Distributeur sans rosace

- **saillie 124 mm**
- volume de bouteille de 500 ml
- à remplir par le haut
- tête du distributeur orientable
- largeur 30 mm

		Euro
chrome	**82 424 970-00**	**227,20**
platine mat	**82 424 970-06**	**340,70**
platine	**82 424 970-08**	**340,70**
laiton brossé	**82 424 970-28**	**449,80**
Dark Platinum matt	**82 424 970-99**	**408,90**

10 710 970

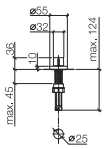

Commande de vidage individuelle manuelle
Commande manuelle

- commande pour un bac
- avec adaptateur pour câble Bowden

		Euro
chrome	**10 710 970-00**	**159,80**
platine mat	**10 710 970-06**	**240,10**
platine	**10 710 970-08**	**255,70**
laiton brossé	**10 710 970-28**	**316,50**
Dark Platinum matt	**10 710 970-99**	**239,70**

Pièces complémentaires pour toutes les séries

10 711 970

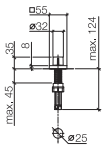

Commande de vidage individuelle manuelle
Commande manuelle

- commande pour un bac
- avec adaptateur pour câble Bowden

		Euro
chrome	**10 711 970-00**	**159,80**
platine mat	**10 711 970-06**	**240,10**
platine	**10 711 970-08**	**255,70**
laiton brossé	**10 711 970-28**	**316,50**
Dark Platinum matt	**10 711 970-99**	**239,70**

10 712 970

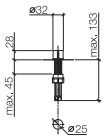

Commande de vidage individuelle manuelle
Commande manuelle

- commande pour un bac
- avec adaptateur pour câble Bowden

		Euro
chrome	**10 712 970-00**	**159,80**
platine mat	**10 712 970-06**	**240,10**
platine	**10 712 970-08**	**255,70**
laiton brossé	**10 712 970-28**	**316,50**
Dark Platinum matt	**10 712 970-99**	**239,70**

10 713 970

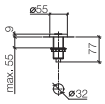

AIR SWITCH bouton de commande de broyeur

• pour actionner un broyeur d'évier

Compatible avec les broyeurs d'évier à commutateur pneumatique intégré du fabricant Insinkerator®, par ex. Evolution.

Les articles ne sont pas disponibles auprès de tous les revendeurs. Merci de contacter le service clientèle de Dornbracht

Plus d'informations sur www.insinkerator.com

		Euro
chrome	**10 713 970-00**	**112,90**
platine mat	**10 713 970-06**	**169,20**
platine	**10 713 970-08**	**180,60**
laiton brossé	**10 713 970-28**	**223,60**
Dark Platinum matt	**10 713 970-99**	**169,30**

10 714 970

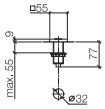

AIR SWITCH bouton de commande de broyeur

• pour actionner un broyeur d'évier

Compatible avec les broyeurs d'évier à commutateur pneumatique intégré du fabricant Insinkerator®, par ex. Evolution.

Les articles ne sont pas disponibles auprès de tous les revendeurs. Merci de contacter le service clientèle de Dornbracht

Plus d'informations sur www.insinkerator.com

		Euro
chrome	**10 714 970-00**	**112,90**
platine mat	**10 714 970-06**	**169,20**
platine	**10 714 970-08**	**180,60**
laiton brossé	**10 714 970-28**	**223,60**
Dark Platinum matt	**10 714 970-99**	**169,30**

04 31 20 067 00

Garniture d'écoulement Verrouillable manuellement

		Euro
acier inoxydable brossé	**04 31 20 067 00-86**	**30,40**

Pièces complémentaires pour toutes les séries

84 710 000

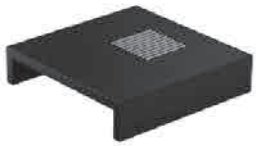

DRINKING PLATE

- **plastique 177 x 177 x 40 mm**
- à insérer dans l'évier (38 001 000-86 / 38 000 000-86)
- grille (chrome)

		Euro
noir	**84 710 000-13**	**168,80**

12 715 970

Cache pour percement de robinetterie

		Euro
chrome	**12 715 970-00**	**35,70**
platine mat	**12 715 970-06**	**57,30**
platine	**12 715 970-08**	**57,30**
laiton brossé	**12 715 970-28**	**70,70**
Dark Platinum matt	**12 715 970-99**	**64,30**

12 802 970 **NOUVEAU**

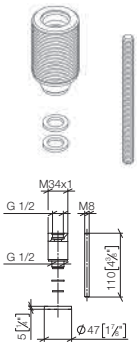

Set de rallonges

- pour profondeurs de serrage > 45 mm jusqu'à max. 85 mm

Non combinable avec le mélangeur à deux trous 32800680, 32805680, 32843680, 32800790.

		Euro
	12 802 970 90	**54,10**

12 803 970 **NOUVEAU**

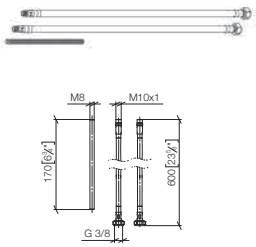

Set de rallonges

- pour profondeurs de serrage > 45 mm jusqu'à max. 85 mm

Non combinable avec le mitigeur monocommande 33800790, 33800875, 33816875, 33818875, 33810625, 33820625, 33800888, 33815888, 33805875, 33800760.

		Euro
	12 803 970 90	**68,60**

12 845 970 90 **NOUVEAU**

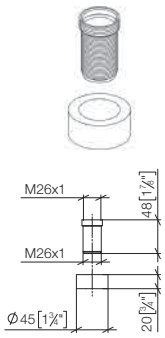

Set de rallonges

- pour profondeurs de serrage > 45 mm jusqu'à max. 85 mm

Non combinable avec le mitigeur monocommande 33845875.

	Euro
12 845 970 90	54,10

12 720 970 **NOUVEAU**

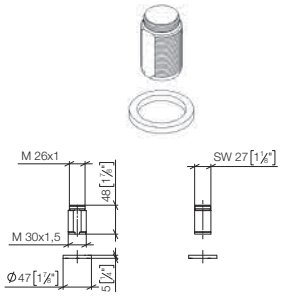

Set de rallonges

- pour profondeurs de serrage > 45 mm jusqu'à max. 85 mm

Non combinable avec la douchette extractible 27721970, 27722970.

	Euro
12 720 970 90	45,80

12 780 970 **NOUVEAU**

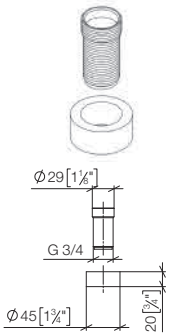

Set de rallonges

- pour profondeurs de serrage > 45 mm jusqu'à max. 85 mm

Non combinable avec la douchette pendulaire 27784970, 27789970.

	Euro
12 780 970 90	45,80

Produits à encastrer

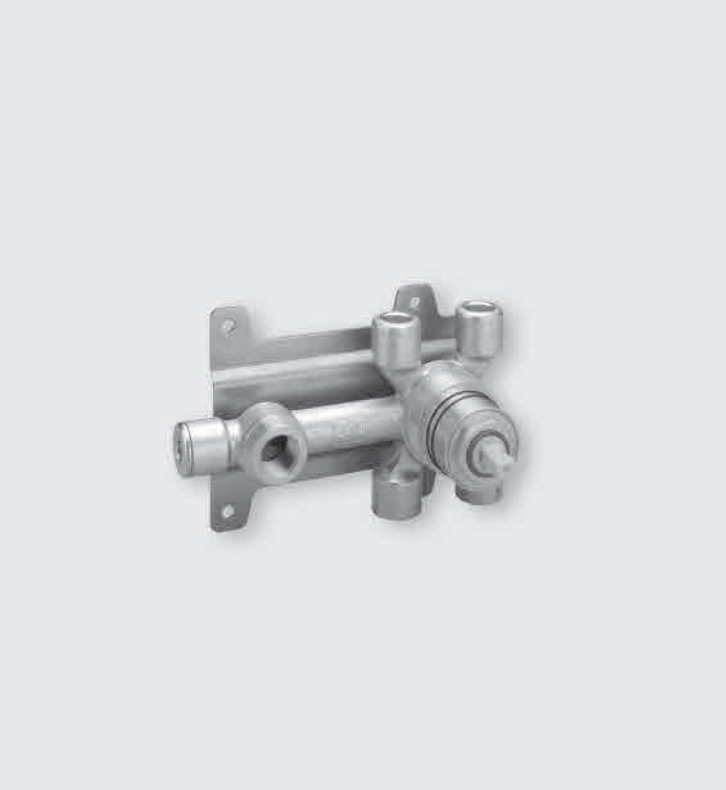

Vous trouverez toutes les informations à ce sujet sur le site **www.dornbracht.com** à la rubrique Professional.

35 087 970

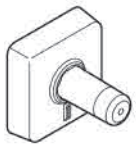

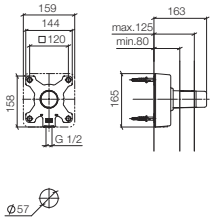

POT FILLER coude mural pour montage encastré

- raccord filetage femelle 1/2"
- manchette étanche
- isolation phonique
- chape de protection gros-œuvre
- profondeur de montage mini. 80 mm
- profondeur de montage max. 125 mm

		Euro
Parties à encastrer	**35 087 970 90**	**120,60**

35 860 970

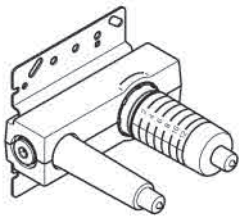

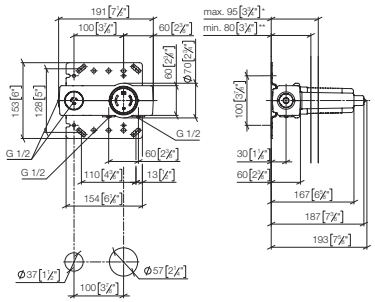

Mitigeur monocommande mural à encastrer mitigeur à droite

- laiton résistant à la dézincification, sans plomb
- 2 raccords 1/2" (froid/chaud), DN 15
- 1x sortie filetage femelle 1/2" pour sortie murale
- 1x sortie filetage femelle 1/2"
- 2x chape de protection gros-œuvre
- manchette étanche
- isolation phonique
- entraxe 100 mm

		Euro
Parties à encastrer	**35 860 970 90**	**186,20**

Accessoires recommandés		Euro
Rallonge 20 mm	**12 869 970 90**	**176,40**

Uniquement combinable avec les parties apparentes 36 86X SSS-FF.

Détails et accessoires, voir page 113

Accessoires recommandés		Euro
Rallonge 20 mm	**12 870 970 90**	**176,40**

Uniquement combinable avec les parties apparentes 36 86X 664-FF.

Accessoires recommandés		Euro
Adaptateur pour raccords d'eau inversés	**12 880 970 90**	**176,40**

Ne peut pas être combiné avec META PURE (36 86X 664-FF).

12 869 970

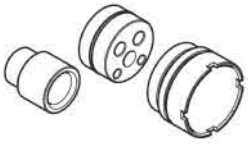

Rallonge 20 mm

- jusqu'à 20 mm : 1x 12 869 970 90
- 21 mm à 40 mm : 2x 12 869 970 90

pour 35 860 970 90

Uniquement combinable avec les parties apparentes 36 86X SSS-FF.

		Euro
	12 869 970 90	**176,40**

35 816 970

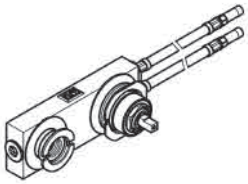

Mitigeur monocommande mural à encastrer mitigeur à droite

- 2x raccord filetage femelle 1/2"
- 2x flexible de pression 1/2" x 1000 mm
- 1x sortie filetage femelle 1/2" pour sortie murale
- cartouche
- entraxe 100 mm
- sans plomb

Recommandation de combinaison pour cette robinetterie:paroi arrière avec- épaisseur de mur : 12-16 mm- diamètre de de percement d'évacuation (bec) : 40 mm- diamètre de percement pour le mitigeur : 58 mm- espace intérieur derrière la paroi : 25 mm

ATTENTION:Non approprié pour montage encastré.Raccordement par robinets d'équerre, fixation par vissage sur la paroi arrière.

		Euro
Parties à encastrer	**35 816 970 90**	**319,70**

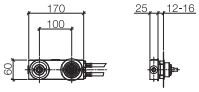

35 707 970

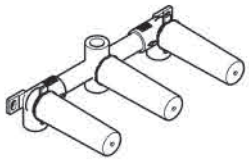

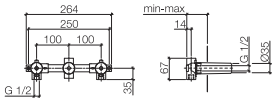

Mélangeur mural à encastrer bec déverseur au centre

- 3x chape de protection gros-œuvre
- 2x raccord filetage femelle 1/2"
- 1x sortie filetage femelle 1/2"
- 3x capuchon de protection 1/2"
- entraxe 100 mm
- sans plomb

		Euro
Parties à encastrer	**35 707 970 90**	**160,30**

35 713 970

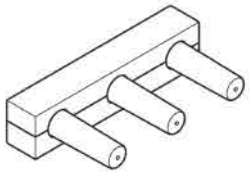

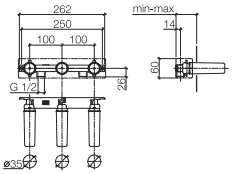

Mélangeur mural à encastrer bec déverseur à gauche

- laiton résistant à la dézincification, sans plomb
- 2x raccord filetage femelle 1/2"
- 3x sortie filetage femelle 1/2"
- 3x capuchon de protection 1/2"
- 3x chape de protection gros-œuvre
- isolation phonique
- entraxe 100 mm

		Euro
Parties à encastrer	**35 713 970 90**	**160,30**

35 714 970

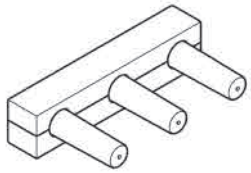

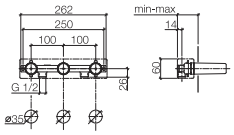

Mélangeur mural à encastrer bec déverseur à droite

- laiton résistant à la dézincification, sans plomb
- 2x raccord filetage femelle 1/2"
- 3x sortie filetage femelle 1/2"
- 3x capuchon de protection 1/2"
- 3x chape de protection gros-œuvre
- isolation phonique
- entraxe 100 mm

		Euro
Parties à encastrer	**35 714 970 90**	**160,30**

35 712 970

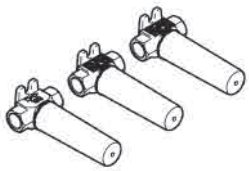

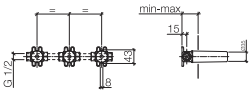

Mélangeur mural à encastrer positionnement variable

- laiton résistant à la dézincification, sans plomb
- raccord 1/2"
- 3x capuchon de protection 1/2"
- 3x chape de protection gros-œuvre

		Euro
Parties à encastrer	**35 712 970 90**	**127,80**

Indications générales

Personnalisation des robinetteries et accessoires Dornbracht

Depuis sa création, l'entreprise Dornbracht n'est pas un fabricant de robinetteries au sens habituel. Cela fait plus de 60 ans maintenant que nous sortons des sentiers battus et nous sommes ainsi devenus le spécialiste de la robinetterie et des accessoires de grande qualité et surtout individualisés pour la salle de bains et la cuisine. Chacune de nos robinetteries témoigne de notre fascination pour le travail manufacturier. La tradition artisanale impose une exigence qui perdure encore aujourd'hui : la fonctionnalité, des formes et une fabrication du plus haut niveau sont le fondement de tous nos projets de produits. Une conscience fondamentale de la qualité marque toutes les étapes du développement. Le travail chez Dornbracht n'est donc pas purement mécanique, il exige surtout des qualités mentales et même émotionnelles. Chaque collaborateur est amoureux – de chaque robinetterie. Ainsi s'expliquent le grand amour du détail et la recherche permanente de la solution encore plus aboutie qui caractérisent surtout notre x-TRA SERVICE. De nombreuses étapes de travail, adaptées avec précision les unes aux autres, donnent ici naissance aux produits individualisés que nos clients attendent de nous.

Fabrication sur mesure

S'il s'avère, lors du projet d'aménagement de la cuisine, que la robinetterie ou un accessoire ne s'intègrent pas parfaitement à l'architecture de la pièce, x-TRA SERVICE permet d'augmenter et de réduire les dimensions des éléments, si toutefois cela est techniquement faisable.

Finitions spéciales

Même si une finition n'est pas proposée dans le catalogue en liaison avec telle ou telle robinetterie Dornbracht, vous n'aurez pas à renoncer à la finition souhaitée. Pour chaque série de robinetterie, x-TRA SERVICE vous permet de choisir la finition et la couleur de la gamme Dornbracht que vous préférez. D'autres couleurs et finitions peuvent également être réalisées sur demande après vérification des possibilités de production.

Traitement de finition

x-TRA SERVICE propose un traitement de finition afin que les produits de la cuisine qui n'ont pas été fournis par Dornbracht soient parfaitement assortis à la robinetterie choisie. Ces produits reçoivent alors la même finition que la robinetterie issue de la gamme actuelle. Ce service est souvent utilisé pour la rénovation de cuisines avec des éléments de robinetterie existants.

Préservation de la valeur

Pour que nos clients profitent le plus longtemps possible des grands classiques Dornbracht désormais indisponibles, x-TRA SERVICE propose le rétablissement complet de la fonctionnalité ainsi que la remise à neuf individuelle, jusqu'à 10 ans après la fin de vente de la série. Si la finition présente par exemple des zones ternes et rayées, elle sera rectifiée, polie et galvanisée jusqu'à ce qu'elle retrouve l'éclat du neuf.

Marquage spécial

Quel que soit le nombre de produits souhaité, notre x-TRA SERVICE assure leur personnalisation en réalisant des marquages spéciaux.

eCustomizing

Les solutions numériques offrent une grande diversité de réalisation de vos souhaits individuels. Un système de douche personnalisé ou une composition particulière de vos applications bain, spa et cuisine : les possibilités sont nombreuses. Nous sommes à votre disposition pour étudier vos demandes et établir un devis en fonction de vos attentes.

Services

France Dornbracht France SARL 2, rue de la Roquette 75011 Paris	Tél. +33 (0) 1 40 21 10 70	Fax +33 (0) 1 40 21 37 01 E-Mail france@dornbrachtgroup.com
x-tra Service Réalisations sur mesure et finitions spéciales sur demande.	Tél. +33 (0) 1 40 21 10 70	E-Mail france@dornbrachtgroup.com
Service après-vente et technique	Tél. +33 (0) 1 40 21 10 70	E-Mail service.fr@dornbrachtgroup.com
Belgique Dornbracht B.V. Rivium Boulevard 21 2909 LK Capelle aan den IJssel	Tél. +32 (053) 81 02 79	Fax +32 (053) 80 47 41 E-Mail service.bnl@dornbrachtgroup.com
x-tra Service Réalisations sur mesure et finitions spéciales sur demande.	Tél. +32 (053) 81 02 79 Fax +32 (053) 80 47 41	E-Mail sales.bnl@dornbrachtgroup.com
Service pièces de rechange	Tél. +32 (053) 81 02 79 Fax +32 (053) 80 47 41	E-Mail service.bnl@dornbrachtgroup.com

Conditions générales de vente, de livraison et de paiement

1. Généralités

1.1. Pour nos offres, livraisons et prestations, y compris futures, seules les conditions énumérées ci-dessous sont valables. Les conditions proposées par le client et contraires aux nôtres ou divergentes des nôtres ne sont pas acceptées, sauf dans le cas où elles ont été confirmées explicitement par écrit. Cela s'applique également lorsque nous exécutons sans réserve la livraison au client en ayant connaissance de conditions contraires ou divergentes de ce dernier, d'un tiers ou en référence à un courrier ou document du client contenant des conditions commerciales contraires ou divergentes de celui-ci ou celles d'un tiers ou encore renvoyant à de telles conditions, sans contradiction avec les présentes conditions. Les accords qui dérogent à nos conditions générales de vente et de livraison ne sont valables que pour ce contrat précis, et non pas pour les contrats suivants, sauf dans le cas où un accord différent a été explicitement conclu.

1.2. Tous les accords, les ententes accessoires et les modifications du contrat ne sont valables que si formulées par écrit. Pour être valables, les conditions particulières apportées au contrat, que ce soit oralement ou par écrit, doivent être validées par les directeurs de notre entreprise ou par nos fondés de pouvoir en nombre suffisant pour avoir valeur de représentation. Nos collaborateurs en service interne ou externe ne sont pas autorisés à conclure des accords particuliers ni à offrir des conditions spéciales.

2. Informations, conseils

Les informations et les conseils concernant nos produits sont basés sur les expériences que nous avons accumulées jusqu'à présent. Les valeurs indiquées représentent le calcul des valeurs moyennes. Les informations et les conseils n'exemptent pas le client du devoir d'effectuer les vérifications d'aptitude de la marchandise livrée ni d'observer les consignes d'usinage. Les informations fournies oralement n'ont pas caractère obligatoire.

3. Offre, conclusion du contrat

3.1. Nos offres ne constituent pas d'engagement. Un contrat de livraison ou tout autre type de contrat n'est réalisé qu'une fois que nous avons confirmé par écrit la commande du client ou tout autre type d'ordre de sa part ou que nous avons livré la marchandise.

3.2. Les échantillons et les spécimens ne sont pas liants et ne servent qu'à visualiser les produits. Il est possible qu'un produit acquis présente par rapport à l'échantillon et/ou au spécimen examiné des différences habituelles dans le secteur ou dues à la fabrication normale. Les livraisons d'échantillons ou de spécimens ne comprennent aucune garantie de qualité ni de conservation, sauf dans le cas où une spécification à ce sujet a été explicitement inscrite dans la confirmation de la commande.

3.3. Les échantillons et les spécimens doivent nous être retournés en parfait état dans un délai de quatre semaines. Si au terme de cette période, les produits ne nous ont pas été retournés, nous sommes en droit de facturer le prix indiqué sur la liste de prix. La liste de prix peut nous être demandée à tout moment.

3.4. En l'absence de tout autre accord précisé explicitement, les indications que nous avons publiées sous forme de textes ou d'images (par exemple: descriptions, schémas ou illustrations) dans les catalogues, brochures ou autres publications, signalent la qualité de la marchandise que nous vous livrons ainsi que l'ensemble des possibilités d'emploi. Les indications fournies ne représentent aucune garantie de conservation ni de qualité et correspondent uniquement à notre état actuel de connaissance du produit. Nous ne garantissons pas le succès de l'emploi.

4. Prix

4.1. Le montant total facturé comprend le prix net sans la taxe sur la valeur ajoutée que le client devra acquitter en supplément, selon le montant prescrit légalement.

4.2. Aux prix des livraisons dont le montant net s'élèvera à moins de € 50,00 seront facturés € 5,00 comme compensation de quantité minimale.

4.3. Dans le cas où nos coûts de fabrication du matériel, d'énergie, nos coûts salariaux ou nos charges sociales sur le salaire augmentent entre le jour de la confirmation de la commande et le jour de la livraison, nous sommes en droit de modifier le prix fixé. Si l'augmentation du prix dépasse 5 % du montant initial, le client est en droit de résilier le contrat, ceci, au plus tard dans les 10 jours ouvrables suivant sa connaissance de l'augmentation du prix.

5. Livraison

5.1. Les délais de livraison (échéances) commencent avec la date de notre confirmation de la commande, cependant pas avant que le paiement d'un acompte convenu n'ait été effectué, que toutes les autres obligations du client n'aient été accomplies correctement en temps et en heure, que tous les points du contrat n'aient été explicitement éclaircis, que les attestations nécessaires n'aient été produites ni que toutes les pièces nécessaires n'aient été mises à disposition. Le délai de livraison est respecté quand l'objet de la commande a quitté l'enceinte de notre usine ou entrepôt à temps, ou qu'un avis de livraison a été communiqué, si la marchandise ne peut être livrée en temps voulu sans qu'il y ait faute de notre part, ceci jusqu'à la date d'expiration du délai. Les délais de livraison sont toujours considérés comme approximatifs s'ils ne font pas l'objet d'un accord particulier et ne sauraient justifier l'existence d'un contrat à terme fixe en l'absence d'arrangement particulier. Le client nous informe au plus tard à la conclusion du contrat des pénalités contractuelles applicables à l'égard de son acquéreur en cas de retard de livraison. Sans cette information préalable, le client ne peut faire valoir aucun droit issu de l'application de pénalités contractuelles à notre encontre.

5.2. Dans le cas où la livraison n'a pas eu lieu à la date fixée et si cette date n'a pas été explicitement désignée comme « fixe » dans la confirmation de la commande, le client peut fixer une prolongation appropriée du délai de livraison ou de prestation. Nous ne pouvons être considérés comme en retard par rapport à la date de livraison qu'après l'expiration de ce délai prolongé.

5.3. En cas de retard du règlement de la facture par le client, les délais sont prolongés d'un laps de temps équivalent à celui pris par le client pour remplir ses obligations à notre égard, et ce, sans que nos droits dérivant des retards de paiement par le client ne soient remis en cause.

5.4. Le client peut se charger de la livraison conformément au contrat et dans le délai indiqué tant que les livraisons comportant des vices ne ressortent pas de notre responsabilité.

5.5. Tous les obstacles imprévisibles et étrangers à notre volonté, tels que les grèves, blocages et autres conflits sociaux, les incidents ou les arrêts de production par exemple à la suite d'incendies ou d'événements similaires, les difficultés d'approvisionnement en matières ou énergie, le manque de personnel, d'énergie ou de matières premières, les mesures administratives, les incidents de transport, les difficultés à obtenir certaines autorisations, en particulier les licences à l'importation et à l'exportation, ou tout autre cas de force majeure indépendant de notre volonté et de notre pouvoir; que ces obstacles surviennent au sein de notre entreprise ou de celle de notre fournisseur ou qu'ils surviennent pendant un retard déjà existant, étendent le délai de livraison de la durée de la perturbation et de ses répercussions, plus d'une marge de temps adéquate. Si l'obstacle/la perturbation s'installe au-delà d'une durée temporaire ne permettant pas de remettre la livraison ou rendant le maintien du contrat inacceptable pour une des parties, les deux parties sont en droit de résilier le contrat. Tous droits à dommages-intérêts sont exclus dans ces cas non imputables aux parties.

5.6. Nous déclinons toute responsabilité concernant les dommages causés par le report des délais dus à un non-respect minime et involontaire des obligations, sauf dans le cas où le non-respect des obligations porte atteinte à la vie, au corps ou à la santé de la personne. Cette réglementation n'a pas charge de preuve au préjudice du client.

5.7. Dans le cas où les dommages causés par le report des délais ne sont pas dus à un nonrespect minime et involontaire des obligations, le client peut, sous réserve d'apporter la preuve de l'existence d'un dommage dû au retard, exiger pour chaque semaine complète de retard un dédommagement de 0,5 % sur le montant de la partie de la commande qui n'a pas été livrée à temps pour cause de retard ou qui ne peut pas être utilisée conformément au contrat; le montant maximal de dédommagement s'élève à 5%; tout autre droit est exclu.

5.8. Nous sommes en droit d'effectuer des livraisons partielles, tant que celles-ci sont acceptables pour le client. Les livraisons partielles peuvent être facturées séparément.

6. Expédition, transfert du risque

6.1. Dans le cas où un autre accord n'a pas été conclu, la livraison est effectuée au départ de l'usine (Iserlohn). Dans le cas où un accord a été conclu selon des conditions basées sur les codes Incoterm, ce sont les conditions en vigueur au moment de la conclusion du contrat qui sont applicables.

6.2. Dans le cas où, suivant la décision du client, la marchandise est livrée à un endroit qui n'est pas le lieu d'exécution, c'est au client de prendre en charge les frais supplémentaires causés par cette décision. Nous nous réservons le choix de la route et de l'entreprise de transport pour l'acheminement de la marchandise. Le client doit communiquer les dégâts résultant du transport à nous et à l'entreprise de transport par écrit immédiatement à la réception de la marchandise et préciser de la même manière le type et l'ampleur des dégâts. Une assurance de la marchandise contre les dégâts, pertes et casse dus au transport n'est conclue que sur la demande du client et à sa charge.

6.3. Dans le cas de livraisons au départ de l'usine, l'expédition et le transport s'effectuent au risque du client. Ceci est également valable quand nous expédions la marchandise à une tierce partie (médiation) ainsi que pour le renvoi de marchandises ou d'emballages à recycler (emballages à retourner). Dans le cas de livraison partielle, les risques sont également à la charge du client dès que la marchandise a été remise à la personne chargée du transport ou dès que, en vue de la livraison, la marchandise a quitté notre entrepôt ou notre usine, si la livraison est effectuée directement au départ de l'usine.

6.4. Dans le cas où la marchandise est livrée à une tierce partie (médiation), nous facturons un supplément de 10 % sur le prix net de la marchandise.

6.5. Dans le cas où l'expédition de la marchandise à livrer est retardée pour des raisons dont le client est responsable, ou dans le cas où le client doit lui-même prendre la livraison en charge, le risque est transmis au client dès qu'il lui a été annoncé que la marchandise est prête à être expédiée. Dès que le risque a été transmis au client, les coûts d'emmagasinage sont à la charge du client. Dans le cas où la marchandise est stockée dans notre usine ou entrepôt, les coûts d'emmagasinage s'élèvent à 0,5 % du montant total de la facture par mois. Sous réserve de fournir la preuve d'un coût plus élevé. Dans le cas où un délai approprié est écoulé et que la livraison n'a pas pu être effectuée, nous sommes en droit de disposer de la marchandise et de livrer le client dans un délai accru de façon appropriée.

7. Paiement

7.1. Les paiements sont à effectuer en euros (€). Le port et les frais de transaction sont à la charge du client. Les paiements ne peuvent être effectués qu'au service de paiement que nous indiquons. Les chèques bancaires ne tiennent lieu de paiement qu'après leur encaissement et leur acceptation ne nous engage pas les déposer en temps ni, le cas échéant, à dresser de protêt.

7.2. En l'absence d'un accord explicite différent, les paiements doivent être effectués dans les 10 jours suivant la date d'émission de la facture avec 2 % d'escompte, ou dans les 30 jours suivant la date d'émission de la facture sans escompte. Aucun escompte ne sera accordé dans le cas où des factures plus anciennes venues à échéance seraient impayées.

7.3. Dans le cas où les délais de paiement ont été dépassés, nous sommes en droit d'exiger des intérêts d'un taux de 8 % supérieur au taux d'intérêt de base (BGB: § 247). A partir de ce moment-là, toutes nos créances sont à payer immédiatement.

7.4. La compensation en raison de contre-prétentions du client n'est recevable que dans le cas où les contre-prétentions en question sont indiscutables ou exécutoires. En cas de vices, le client peut dans tous les cas obtenir une compensation s'élevant à 3 fois le montant des frais occasionnés par l'exécution différée du contrat. Si le client fait usage de son droit de retenue des paiements, il est en devoir de nous fournir pour le montant partiel impayé des garanties, à notre discrétion sous forme de caution bancaire ou par dépôt chez un notaire de son choix.

8. Réserve de propriété

8.1. Toutes les marchandises livrées restent notre propriété (marchandise de réserve) jusqu'à l'exécution de touts les créances, quel que soit le droit légal par lequel elles sont définies, y compris les créances à venir et conditionnelles concernant les contrats conclus simultanément ou ultérieurement. Ceci est également valable dans le cas où des paiements sont effectués pour des créances spéciales. Dans le cas où il existe des indices fondés justifiant l'insolvabilité du client ou justifiant le doute que le client refusera de payer, nous sommes en droit de résilier le contrat sans préavis et d'exiger que les marchandises nous soient rendues.

8.2. L'usinage et la transformation de la marchandise de réserve sont effectués par nous en tant que fabricant selon le BGB: § 950 (code civil allemand), et ce, sans

engagement de notre part. La marchandise usinée et transformée tient lieu de marchandise de réserve comme indiqué dans le paragraphe 8.1 ci-dessus. Dans le cas où le client transforme lui-même la marchandise, l'associe, la mêle ou l'incorpore à d'autres produits, nous en obtenons la copropriété dans la limite de la valeur facturée de la marchandise de réserve par rapport à la valeur facturée des autres marchandises utilisées. Dans le cas où notre propriété est anéantie ou endommagée à cause de l'association ou du mélange à d'autres produits, le client nous délègue dès lors ses droits de propriété sur le nouveau produit ou le nouvel état dans la limite de la valeur facturée de la marchandise de réserve et en assure gratuitement la garde pour nous. Les droits de copropriété ainsi déterminés tiennent lieu de marchandise de réserve selon les conditions définies au paragraphe 8.1 ci-dessus.

8.3. Le client n'est en droit de revendre, transformer ou monter la marchandise de réserve ou de l'associer à d'autres marchandises que dans le cadre d'une activité d'entreprise en bonne et due forme et s'il n'est pas créancier. Il n'est pas en droit de disposer autrement de la marchandise de réserve. Toute saisie ou autre disposition de la marchandise de réserve effectuée par une tierce partie doit nous être immédiatement communiquée.

8.4. Les créances du client issues de la revente de la marchandise de réserve nous sont cédées immédiatement. Elles servent de garantie dans la même mesure que la marchandise de réserve. Le client n'est autorisé et habilité à effectuer une revente qu'après qu'il s'est assuré que les créances issues de la transaction nous seront cédées.

8.5. Dans le cas où le client cède la marchandise de réserve avec des marchandises autres que celles que nous avons livrées et facture un prix d'ensemble pour l'ensemble des marchandise, la créance issue de la revente nous sera cédée dans la limite de la valeur facturée de la marchandise de réserve par rapport à la valeur facturée des autres marchandises.

8.6. Dans le cas où la créance résultante est réglée alors que le client est notre débiteur, le montant correspondant à la créance sera prélevé par nous sur le compte courant du client jusqu'à la fermeture du compte courant.

8.7. Le client est autorisé à recouvrer des créances issues de la revente et cédées par nous jusqu'à notre révocation. Nous sommes en droit d'effectuer une révocation dans le cas où le client n'honore pas ses devoirs de paiement de façon réglementaire et conformément aux conditions de l'entreprise, ainsi que dans le cas où nous prenons connaissance de faits aptes à diminuer significativement la solvabilité du client. Dans le cas où les conditions nécessaires à l'exercice du droit de révocation sont remplies, quand nous en formulons la demande, le client doit nous communiquer immédiatement les créances résultantes et leurs débiteurs, transmettre les données nécessaires au recouvrement de la créance, fournir les documents nécessaires et communiquer au débiteur que la créance a été cédée. Le client n'est pas autorisé à céder les autres créances, fût-ce sur la base de notre autorisation de recouvrement.

8.8. Si la valeur réalisable (montant de la facture de la marchandise ou montant nominal des droits à créance) des garanties dont nous bénéficions dépasse les 50 %, nous sommes tenus de libérer, à la requête de l'acheteur, des garanties dans la mesure requise. Le choix des garanties à libérer relève de notre décision.

8.9. Dans le cas où nous revendiquons la réserve de propriété, la résiliation du contrat ne peut être effectuée que quand nous l'avons déclarée par écrit. Le droit du client de posséder les marchandises de réserve est annulé dans le cas où il ne remplit pas ses devoirs vis-à-vis de ce contrat ou d'un autre contrat.

9. Responsabilité pour les vices

9.1. Nous dégageons toute responsabilité en cas d'utilisation inappropriée et inadéquate, particulière ment en cas de soumission à des contraintes trop importantes, de montage incorrect ou d'encastre ment incorrect par le client ou par un tiers, d'usure naturelle, de traitement et de manipulation négligés ou incorrects, et ce, en particulier, par des personnes non formées.

9.2. Le client a le devoir d'examiner soigneusement et dès réception que la marchandise a été livrée dans son intégralité et en bon état, même dans le cas où un échantillon ou un spécimen a été précédemment remis. La livraison est considérée comme acceptée si aucune réclamation effectuée par écrit (lettre, télex ou télécopie) ne nous est parvenue dans les 10 jours ouvrables suivant la livraison de la marchandise sur le lieu ou le vice a été identifié. Dans le cas où le vice n'était pas identifiable lors d'un examen soigneux, une réclamation doit nous parvenir par écrit (lettre, télex ou télécopie) dans les 10 jours ouvrables suivant l'identification du vice. Ceci est également valable pour les livraisons multiples. Dans le cas où aucune réclamation ne nous est parvenue à propos d'une livraison multiple dans les 10 jours qui suivent la livraison sur le lieu d'identification du vice, celle-ci est considérée comme acceptée. Nos collaborateurs extérieurs ne sont pas habilités à accepter les réclamations en cas de vice de fabrication ou de parties manquantes.

9.3. Dans le cas où le client identifie un vice et qu'il prend toutefois réception de la marchandise, les droits et les prétentions du client concernant les vices ne sont recevables que s'il a pris réception de la marchandise sous réserve de conserver ses droits au sujet du vice.

9.4. Les prétentions du client en cas de vice de la marchandise sont recevables pendant deux ans à compter du moment de la livraison. Ceci ne concerne pas la responsabilité en cas de vices de droit selon les normes imposées par la loi. La responsabilité en cas de dommages occasionnés par un vice est basée sur le paragraphe 10 ci-dessous.

9.5. En cas de réclamation légitime pour vices, le client ne peut tout d'abord prétendre qu'à la réparation du défaut. Le choix de la méthode la plus avantageuse, remplacement de la marchandise par une marchandise en bon état ou réparation du vice, nous revient. Dans le cas où la réparation du défaut échoue, qu'elle est inacceptable (BGB: § 440) ou inutile au client, dans le cas où:

a) nous déclinons définitivement la réparation du défaut,

b) nous ne sommes pas en mesure de corriger l'erreur à une date déterminée par contrat ou dans un délai déterminé, et que le client a précisé dans le contrat le maintien de ses intérêts en vue de la prestation à propos de la ponctualité de la prestation, ou bien qu'

c) un état de fait particulier se présente, qui justifie, après appréciation de l'état de fait, l'annulation immédiate du contrat dans l'intérêt des deux parties (BGB: § 323, alinéa 2),

le client est alors en droit d'exiger, au choix, une réduction du prix d'achat, la résiliation du contrat, une indemnisation qui remplace la prestation, ou une indemnité des frais inutiles conformément au paragraphe 10 ci-dessous.

9.6. Le client est tenu de nous accorder le temps nécessaire et la possibilité d'effectuer les réparations et les livraisons ultérieures nécessaires à un coût avantageux. Dans le cas contraire, nous sommes dégagés de l'obligation de responsabilité en cas de vice. Uniquement dans les cas urgents où la sécurité d'utilisation est mise en danger ou en vue de prévenir des dommages d'une importance excessive (ces cas sont à nous signaler immédiatement), ou que nous sommes retardés dans la réparation du défaut, le client est en droit de réparer lui-même ou de faire réparer par une tierce personne et d'exiger que nous remboursions les frais nécessaires.

10. Responsabilité des indemnités

10.1. Conformément à la loi, nous sommes responsables des dommages survenus à la vie, au corps ou à la santé ainsi qu'à la responsabilité du fait des produits.

10.2. Cependant, notre responsabilité civile en ce qui concerne les atteintes au droit et notre responsabilité hors contrat est limitée à la préméditation du préjudice et aux cas de fautes graves de notre part. La responsabilité pour les fautes graves de nos employés non-cadres, collaborateurs et nos simples aides à la réalisation est ainsi limitée à la hauteur du dommage contractuel défini à la conclusion du contrat en fonction des circonstances nous étant connues à cette date, à l'exclusion des dommages non liés à l'objet de la livraison proprement dit, tels que notamment un succès économique insuffisant, un manque à gagner, des dommages indirects, des dommages consécutifs au défaut et des prétentions de tiers.

10.3. La limitation de responsabilité précédemment énoncée au paragraphe 10.2 ne s'applique pas à l'atteinte portée aux devoirs contractuels (devoirs capitaux). Il s'agit des devoirs dont le respect absolu permet la bonne exécution du contrat et au respect desquels la partie cocontractante se fie et peut se fier. Dans ce cas, nous sommes également responsables des fautes que nous avons commises et qui sont dues à des négligences minimes de notre part ou de la part de nos employés, collaborateurs et simples aides à la réalisation, dans la limite toutefois du dommage contractuel que nous avons dû définir à la conclusion du contrat en fonction des circonstances nous étant connues à cette date.

10.4. Les limitations de responsabilité ici présentes sont valables également pour les prétentions au remplacement de frais inutiles (BGB: § 284).

10.5. Les prétentions au dédommagement des dégâts dirigées contre nous, quelle que soit la raison légale à laquelle elles se réfèrent, sont prescrites dans les deux années qui suivent le début légal du délai de prescription. Cette prescription ne s'applique pas en cas de responsabilité engagée pour cause d'intention de nuire.

10.6. Les réglementations ci-présentes n'ont pas charge de preuves au préjudice du client.

11. Renvois

Le retour de marchandises achetées ou une annulation du contrat ne sont autorisés en dehors des cas prévus dans les présentes conditions que dans des cas exceptionnels et uniquement après notre accord exprès. Nous refuserons la réception des marchandises retournées sans notre accord ou les retournerons à l'acheteur aux frais de celui-ci. Le transport des marchandises retournées au sens ci-dessus se fait toujours aux risques et aux frais de l'acheteur. Lors du remboursement de la valeur des marchandises retournées, nous déduirons des frais de dossier d'un montant de 25 % de la valeur nette des marchandises et procéderons à des déductions en fonction de l'aptitude de la marchandise à être utilisée.

12. Protection des données / Obligation de confidentialité

12.1. Nous utilisons les données personnelles en respectant les règlementations en vigueur sur la protection des données. L'utilisation des données sert à la réalisation de nos services envers nos clients. Lors de celle-ci, il peut être nécessaire de transmettre les données à des tiers, comme par ex. la centrale de facturation, nos partenaires logistiques ou une société de mise en recouvrement. De plus, un échange au sein de notre groupe est également possible. Si nécessitées, nous demanderons aux clients les autorisations nécessaires. Plus d'informations sur l'utilisation des données chez Dornbracht peuvent être consultées sur notre site www.dornbracht.com. Nos services sont également à votre disposition pour toute question.

12.2. Le client doit traiter le contenu de nos offres / contrats ainsi que d'autres informations confidentielles relatives à nos secrets d'entreprise avec la plus grande confidentialité. Ces informations ne peuvent être transmises à des tiers qu'en cas de nécessité juridique absolue ou si nous avons au préalable émis une autorisation relative à la transmission de ces données. Les informations connues avant la transmission d'une offre, publiques avant la transmission ou après la fin de validité d'un contrat, et ce mise en cause de notre société ou notre client, ne sont pas considérées comme informations confidentielles.

13. Lieu d'exécution, juridiction compétente et législation applicable

13.1. Iserlohn représente le lieu d'exécution des obligations réciproques des parties.

13.2. Pour tous les différends, l'action doit être intentée auprès du tribunal compétent pour notre siège social dans le cas où le client est commerçant de plein droit. Nous sommes toutefois en droit de porter plainte contre le client dans tout autre tribunal.

13.3. Les relations entre nous et le client sont soumises au droit allemand, à l'exclusion de l'accord des Nations Unies qui s'effectue en fonction du droit international d'achat de biens meubles (CISG) et des lois du droit privé international.

13.4. Dans le cas où différentes dispositions de ces conditions devaient ne pas être valables ou perdre leur validité, la validité des autres dispositions ne serait pas affectée.

Etat en décembre 2010

Dornbracht AG & Co. KG
Köbbingser Mühle 6
D-58640 Iserlohn
mail@dornbracht.de
dornbracht.com

Dornbracht France SARL
2, rue de la Roquette
F-75011 Paris
Téléphone +33 (0) 1 40 21 10 70
Fax +33 (0) 1 40 21 37 01
france@dornbrachtgroup.com

Belgique
Dornbracht B.V.
Rivium Boulevard 21
NL-2909 LK Capelle aan den IJssel
Téléphone +32 (0) 53 81 02 79
Fax +32 (0) 53 80 47 41
sales.bnl@dornbrachtgroup.com

01012197403

03.2021